# ROLLO-mat®

## Insektenschutz - Lichtschachtabdeckungen

# Lichtschachtabdeckung Beispiel als Explosionszeichnung

**Typ LA / 2 mit Wandabschlussbürste**

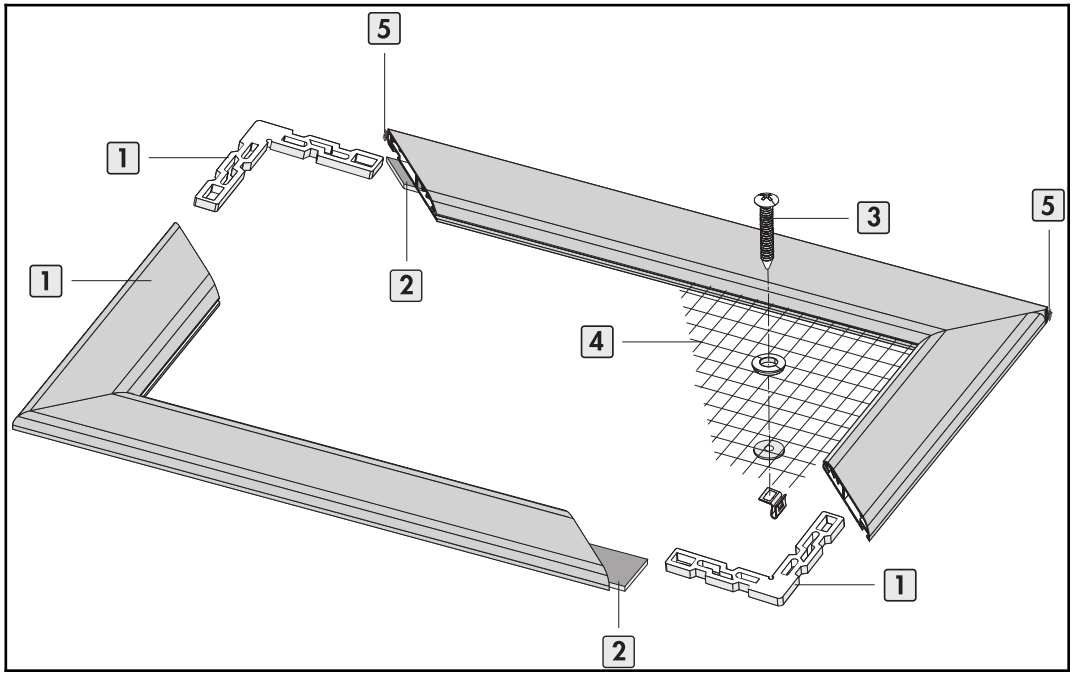


**Beschreibung**

**L A / 2**

**Variantenbezeichnung**

**Lichtschachtabdeckung**

**Eigenschaften**

| | |
|---|---|
| 1 | Die auf Gehrung geschnittenen Aluminiumprofile werden durch Aluminiumwinkel verbunden.<br>Die Winkel werden in die Ecken eingeschoben und an der Profilunterseite verpresst |
| 2 | Die Befestigung der Lichtschachtabdeckung erfolgt mit einem witterungsbeständigem Butyklebeband.<br>Gleichzeitig dient es als Abdichtung zum Gitterrost. |
| 3 | Optional gibt es die Möglichkeit, die Lichtschachtabdeckung zusätzlich mit Schrauben am Gitterrost zu befestigen. Die Abdichtung zum Gitterrost erfolgt dabei mit einer eingelassenen Bürstendichtung. |
| 4 | Das Gewebe ist aus Edelstahl V2A. Die Maschenweite des Gewebes beträgt 1,5 x 1,5 mm.<br>Die Drahtstärke beträgt 0,6mm. |
| 5 | Die Abdichtung zur Wand erfolgt durch eine, in das Profil eingelalssene, horizontal ausgerichtete Bürste bis zu einer Länge von 20 mm. |

**Achtung: Bei Regenschutz mit Polycarbonat ist bauseits für ausreichende Belüftung gegen Schimmel- und Schwitzwasserbildung zu sorgen.**

# Lichtschachtabdeckung Übersicht

| Seite | Typ | Lichtschachtart | Ausführung | Einbautiefe | Bestellbreite | Bestelltiefe | Preisgestaltung |
|---|---|---|---|---|---|---|---|
| 4 | **SEF 09** | | flach | 4 mm | Rahmenaußenmaß Breite | Rahmenaußenmaß Tiefe | Siehe Preistabelle |
| 4 | **SEF 10** | | Aufkantung 12 mm | 12 mm | Rahmenaußenmaß Breite | Rahmenaußenmaß Tiefe | Siehe Preistabelle |
| 5 | **SEF 11** | | Aufkantung 50 / 100 mm | 50 / 100 mm | Rahmenaußenmaß Breite | Rahmenaußenmaß Tiefe | Siehe Preistabelle |
| 6 | **SEF 12** | | Aufkantung variabel | variabel | Rahmenaußenmaß Breite | Rahmenaußenmaß Tiefe | Siehe Preistabelle |
| 8 | **LA / 1** | Mit ebenerdigem Gitterrost | - | 7 mm | Rahmenaußenmaß Breite | Rahmenaußenmaß Tiefe | Siehe Preistabelle |
| 9 | **LA / 2** | Mit ebenerdigem Gitterrost und Wandanschluss | Mit Wandanschlussbürste | 7 mm | Rahmenaußenmaß Breite | Rahmenaußenmaß Tiefe | Siehe Preistabelle |
| 10 | **LA / 3** | Mit überstehender Fensteröffnung bis 90 mm Höhe | Mit L-Winkel | 7 mm | Rahmenaußenmaß Breite | Rahmenaußenmaß Tiefe | Siehe Preistabelle |
| 11 | **LA / 4** | Mit überstehender Fensteröffnung ab 90 mm | Mit Aufkantung | 7 mm | Rahmenaußenmaß Breite | Rahmenaußenmaß Tiefe | Siehe Preistabelle |

# Lichtschachtabdeckung SECUR fix

**SEF 09 + 10 Feuerverzinkt**

| Bestellmaß Tiefe (cm) | Bestellmaß Breite (cm) 50 | 60 | 70 | 80 | 90 | 100 | 110 | 120 | 130 | 140 | 150 | 160 |
|---|---|---|---|---|---|---|---|---|---|---|---|---|
| **20** | 214 | 218 | 225 | 234 | 242 | 253 | 262 | 271 | 293 | 301 | 308 | 317 |
| **30** | 221 | 225 | 234 | 242 | 253 | 262 | 271 | 277 | 306 | 306 | 317 | 332 |
| **40** | 227 | 236 | 242 | 253 | 262 | 271 | 280 | 286 | 314 | 314 | 332 | 341 |
| **50** | 236 | 242 | 253 | 262 | 273 | 280 | 288 | 295 | 325 | 325 | 341 | 356 |
| **60** | 242 | 256 | 262 | 273 | 282 | 290 | 299 | 308 | 334 | 334 | 356 | 369 |
| **70** | 256 | 262 | 273 | 282 | 293 | 301 | 310 | 317 | 347 | 347 | 369 | 382 |
| **80** | 262 | 273 | 282 | 295 | 306 | 312 | 319 | 328 | 358 | 358 | 384 | 400 |

**SEF 09 + 10 Edelstahl**

| Bestellmaß Tiefe (cm) | Bestellmaß Breite (cm) 50 | 60 | 70 | 80 | 90 | 100 | 110 | 120 | 130 | 140 | 150 | 160 |
|---|---|---|---|---|---|---|---|---|---|---|---|---|
| **20** | 260 | 286 | 304 | 308 | 312 | 317 | 321 | 325 | 330 | 334 | 339 | 343 |
| **30** | 271 | 299 | 319 | 325 | 332 | 339 | 345 | 352 | 358 | 365 | 371 | 378 |
| **40** | 282 | 310 | 334 | 343 | 352 | 360 | 369 | 378 | 387 | 395 | 404 | 411 |
| **50** | 293 | 323 | 349 | 360 | 371 | 382 | 393 | 404 | 413 | 424 | 435 | 446 |
| **60** | 304 | 336 | 365 | 378 | 391 | 404 | 415 | 428 | 441 | 454 | 467 | 480 |
| **70** | 314 | 349 | 380 | 395 | 411 | 424 | 439 | 454 | 470 | 485 | 500 | 515 |
| **80** | 325 | 363 | 395 | 411 | 428 | 446 | 463 | 480 | 498 | 515 | 533 | 550 |

**Lochung 3 x 6 mm**

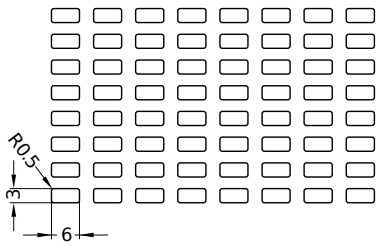


**Lochung 7,5 x 14,5 mm**

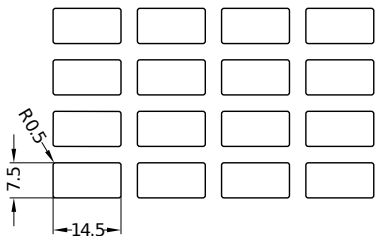


**Montage / Besonderheiten:**
- Anschluss an Hauswand wird durch mitgeliefertes Fugendichtband hergestellt
- Fugendichtband gleicht max. 10 mm zur Hauswand aus
- Gewindeschrauben inkl. Federklappdübel zur Befestigung der SECUR fix an den Gitterrost werden mitgeliefert

**SEF 09**

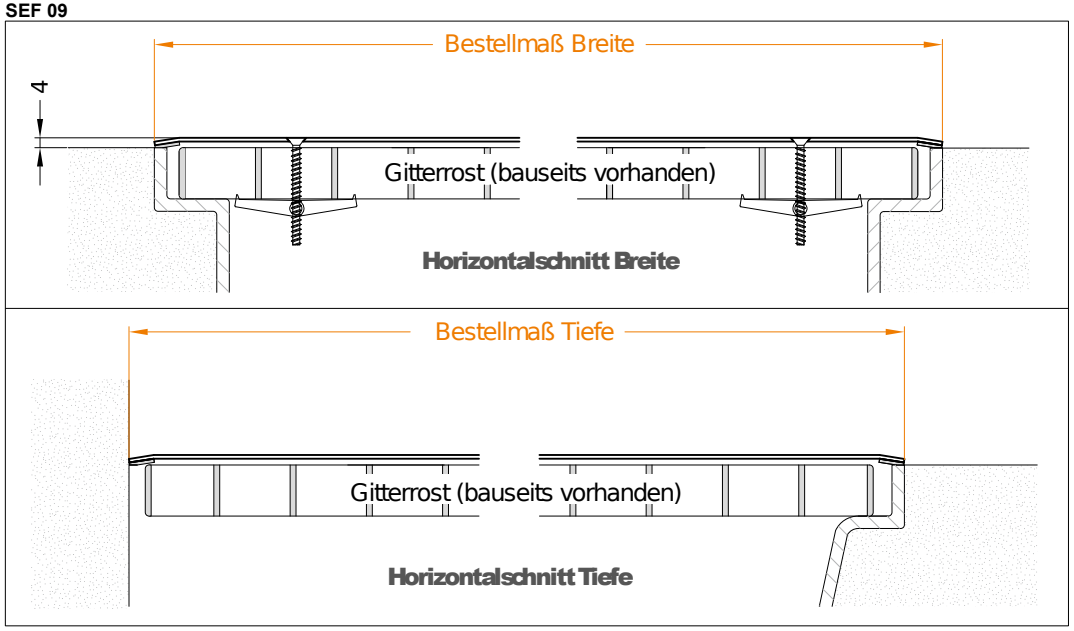


**SEF 10**

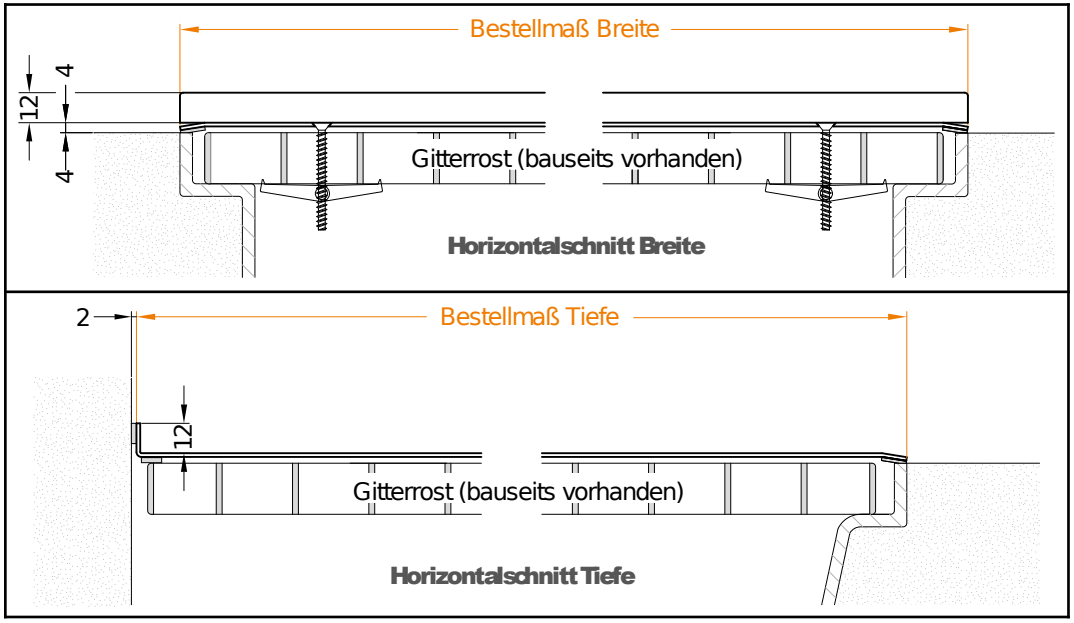

# Lichtschachtabdeckung SECUR fix

**SEF 11 Feuerverzinkt**

| Bestellmaß Tiefe (cm) | Bestellmaß Breite (cm) | | | | | | | | | | | |
|---|---|---|---|---|---|---|---|---|---|---|---|---|
| | **50** | **60** | **70** | **80** | **90** | **100** | **110** | **120** | **130** | **140** | **150** | **160** |
| **20** | 234 | 240 | 247 | 258 | 266 | 277 | 288 | 297 | 323 | 330 | 339 | 347 |
| **30** | 242 | 247 | 258 | 266 | 277 | 288 | 297 | 306 | 336 | 339 | 347 | 365 |
| **40** | 249 | 260 | 266 | 277 | 288 | 297 | 308 | 314 | 345 | 347 | 365 | 376 |
| **50** | 260 | 266 | 277 | 288 | 299 | 308 | 319 | 325 | 358 | 365 | 376 | 391 |
| **60** | 266 | 280 | 288 | 299 | 310 | 321 | 328 | 339 | 369 | 376 | 391 | 406 |
| **70** | 280 | 288 | 299 | 310 | 323 | 330 | 341 | 347 | 380 | 391 | 406 | 422 |
| **80** | 288 | 299 | 310 | 325 | 336 | 343 | 352 | 360 | 393 | 406 | 424 | 439 |

**SEF 11 Edelstahl**

| Bestellmaß Tiefe (cm) | Bestellmaß Breite (cm) | | | | | | | | | | | |
|---|---|---|---|---|---|---|---|---|---|---|---|---|
| | **50** | **60** | **70** | **80** | **90** | **100** | **110** | **120** | **130** | **140** | **150** | **160** |
| **20** | 286 | 314 | 334 | 339 | 343 | 347 | 352 | 358 | 363 | 367 | 371 | 376 |
| **30** | 299 | 328 | 349 | 358 | 365 | 371 | 378 | 387 | 393 | 400 | 408 | 415 |
| **40** | 310 | 343 | 367 | 376 | 387 | 395 | 406 | 415 | 424 | 435 | 443 | 452 |
| **50** | 321 | 356 | 384 | 395 | 408 | 419 | 432 | 443 | 454 | 467 | 478 | 491 |
| **60** | 334 | 371 | 400 | 415 | 428 | 443 | 459 | 472 | 487 | 500 | 515 | 529 |
| **70** | 345 | 384 | 417 | 435 | 450 | 467 | 485 | 500 | 518 | 533 | 550 | 568 |
| **80** | 358 | 400 | 435 | 452 | 472 | 491 | 511 | 529 | 548 | 568 | 587 | 605 |

**Lochung 3 x 6 mm**

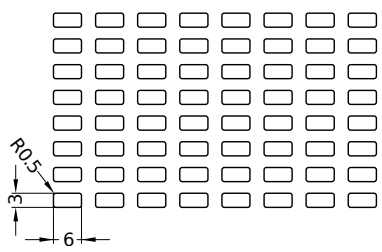


**Lochung 7,5 x 14,5 mm**

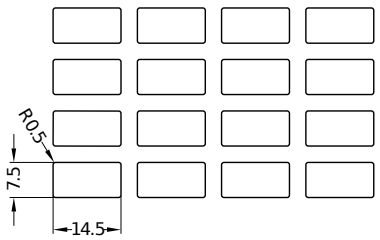


**Montage / Besonderheiten:**
- Aufkantwinkel wird in 50 mm (ohne Lochung) oder 100 mm (mit Lochung) gefertigt
- Aufkantwinkel wird generell in SECUR fix – Breite gefertigt, abweichende Maße bitte angeben
- Anschluss an Hauswand wird durch mitgeliefertes Fugendichtband hergestellt
- Fugendichtband gleicht max. 10 mm zur Hauswand aus

**SEF 11**

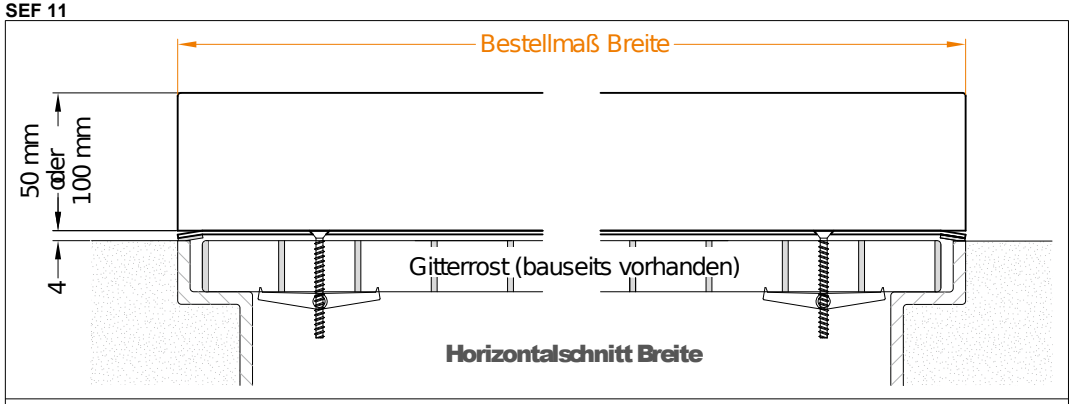


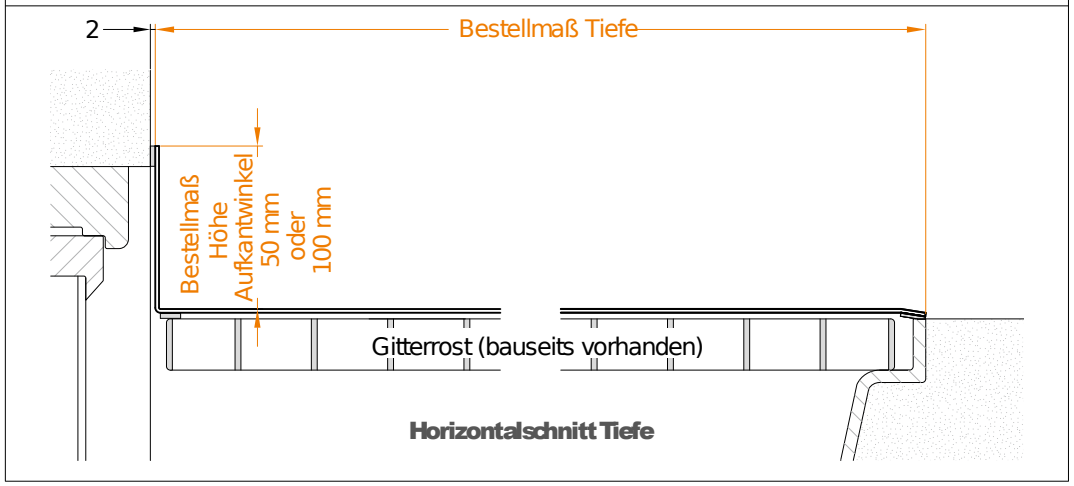

# Lichtschachtabdeckung SECUR fix

**SEF 12 Feuerverzinkt**

| Bestellmaß Tiefe (cm) | Bestellmaß Breite (cm) | | | | | | | | | | | |
|---|---|---|---|---|---|---|---|---|---|---|---|---|
| | **50** | **60** | **70** | **80** | **90** | **100** | **110** | **120** | **130** | **140** | **150** | **160** |
| **20** | 373 | 382 | 395 | 411 | 428 | 446 | 461 | 474 | 515 | 533 | 542 | 559 |
| **30** | 391 | 397 | 413 | 428 | 446 | 461 | 474 | 491 | 537 | 542 | 559 | 585 |
| **40** | 402 | 415 | 428 | 446 | 461 | 474 | 494 | 505 | 553 | 559 | 585 | 603 |
| **50** | 415 | 428 | 446 | 461 | 478 | 494 | 507 | 520 | 570 | 585 | 603 | 627 |
| **60** | 428 | 448 | 463 | 483 | 498 | 511 | 524 | 539 | 592 | 603 | 627 | 651 |
| **70** | 448 | 463 | 478 | 498 | 515 | 533 | 544 | 557 | 609 | 627 | 651 | 675 |
| **80** | 463 | 478 | 498 | 520 | 537 | 550 | 563 | 579 | 633 | 651 | 679 | 703 |
| **90** | 478 | 498 | 520 | 537 | 559 | 574 | 607 | 601 | 657 | 679 | 703 | 734 |
| **100** | 498 | 520 | 537 | 559 | 574 | 596 | 609 | 627 | 686 | 703 | 734 | 767 |

**SEF 12 Edelstahl**

| Bestellmaß Tiefe (cm) | Bestellmaß Breite (cm) | | | | | | | | | | | |
|---|---|---|---|---|---|---|---|---|---|---|---|---|
| | **50** | **60** | **70** | **80** | **90** | **100** | **110** | **120** | **130** | **140** | **150** | **160** |
| **20** | 456 | 502 | 533 | 539 | 550 | 557 | 566 | 570 | 579 | 592 | 596 | 605 |
| **30** | 480 | 526 | 561 | 572 | 585 | 596 | 605 | 620 | 629 | 642 | 655 | 664 |
| **40** | 498 | 546 | 587 | 603 | 618 | 631 | 649 | 664 | 679 | 697 | 710 | 727 |
| **50** | 515 | 572 | 616 | 633 | 651 | 673 | 688 | 710 | 725 | 747 | 769 | 786 |
| **60** | 535 | 592 | 644 | 666 | 688 | 708 | 734 | 751 | 782 | 804 | 823 | 850 |
| **70** | 553 | 620 | 666 | 697 | 721 | 751 | 773 | 802 | 828 | 854 | 882 | 909 |
| **80** | 577 | 638 | 697 | 725 | 756 | 788 | 821 | 847 | 882 | 911 | 939 | 972 |
| **90** | 596 | 662 | 727 | 747 | 786 | 821 | 885 | 882 | 917 | 948 | 974 | 1.013 |
| **100** | 618 | 692 | 749 | 780 | 806 | 854 | 887 | 919 | 954 | 983 | 1.016 | 1.057 |

**Lochung 3 x 6 mm**

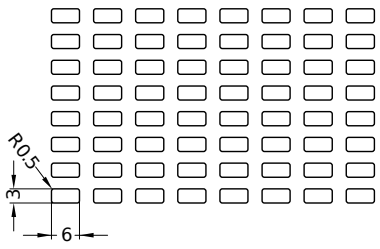


**Lochung 7,5 x 14,5 mm**

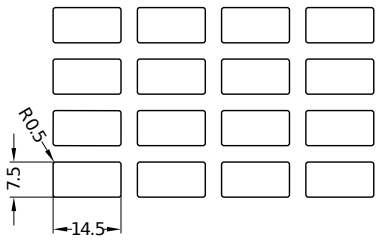


**Montage / Besonderheiten:**
- Aufsatzelement vor Ort montieren: es ist vorgebohrt, die Schrauben liegen bei
- Aufsatzelement wird generell in SECUR fix – Breite gefertigt, abweichende Maße sind anzugeben
- Anschluss an Hauswand wird durch mitgeliefertes Fugendichtband hergestellt
- Fugendichtband gleicht max. 10 mm zur Hauswand aus

**SEF 12**

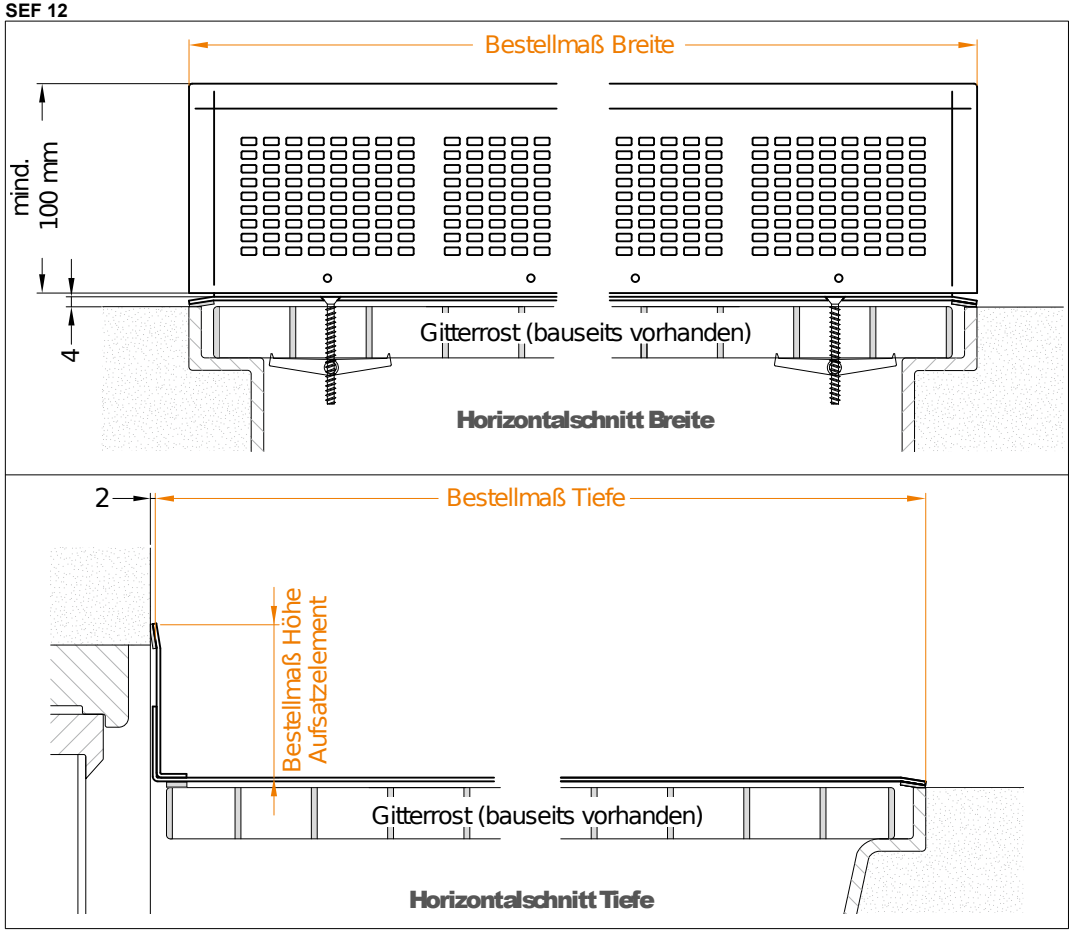

# Regenabdeckung RAD 10

**RAD 10 Feuerverzinkt**

| Bestellmaß Tiefe (cm) | Bestellmaß Breite (cm) | | | | | | | | | | | |
|---|---|---|---|---|---|---|---|---|---|---|---|---|
| | **50** | **60** | **70** | **80** | **90** | **100** | **110** | **120** | **130** | **140** | **150** | **160** |
| **20** | 260 | 286 | 304 | 308 | 312 | 317 | 321 | 325 | 330 | 334 | 339 | 343 |
| **30** | 271 | 299 | 319 | 325 | 332 | 339 | 345 | 352 | 358 | 365 | 371 | 378 |
| **40** | 282 | 310 | 334 | 343 | 352 | 360 | 369 | 378 | 387 | 395 | 404 | 411 |
| **50** | 293 | 323 | 349 | 360 | 371 | 382 | 393 | 404 | 413 | 424 | 435 | 446 |
| **60** | 304 | 336 | 365 | 378 | 391 | 404 | 415 | 428 | 441 | 454 | 467 | 480 |
| **70** | 314 | 349 | 380 | 395 | 411 | 424 | 439 | 454 | 470 | 485 | 500 | 515 |
| **80** | 325 | 363 | 395 | 411 | 428 | 446 | 463 | 480 | 498 | 515 | 533 | 550 |
| **optional: RAD Aufsteckkasten** | | | | | | | | | | | | |
| | 94 | 103 | 109 | 111 | 118 | 118 | 127 | 127 | 127 | 127 | 135 | 135 |

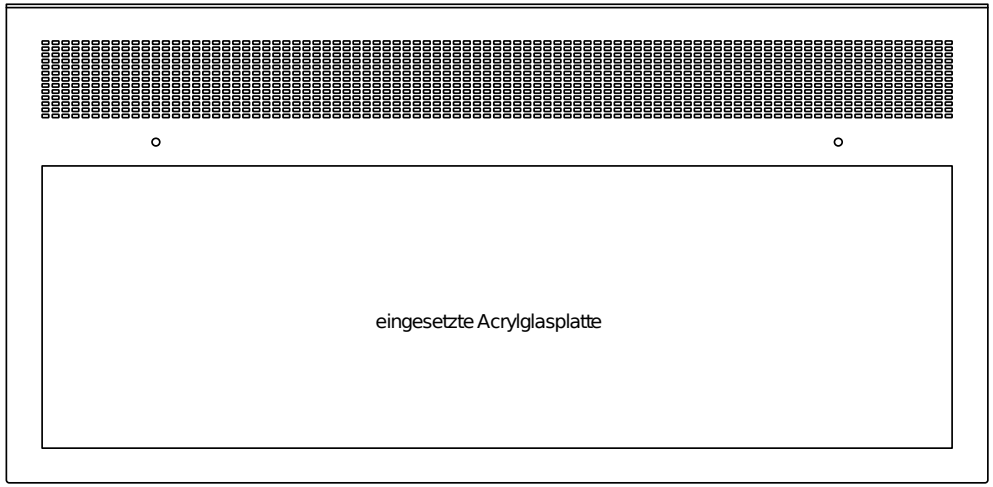


**Montage / Besonderheiten:**
- Anschluss an Hauswand wird durch mitgeliefertes Fugendichtband hergestellt
- Fugendichtband gleicht max. 10 mm zur Hauswand aus
- Gewindeschrauben inkl. Federklappdübel zur Befestigung der Regenabdeckung am Gitterrost werden mitgeliefert
- Gewindeschrauben zur Befestigung des optionalen Aufsatzkastens an die Regenabdeckung werden mitgeliefert

**RAD 10**

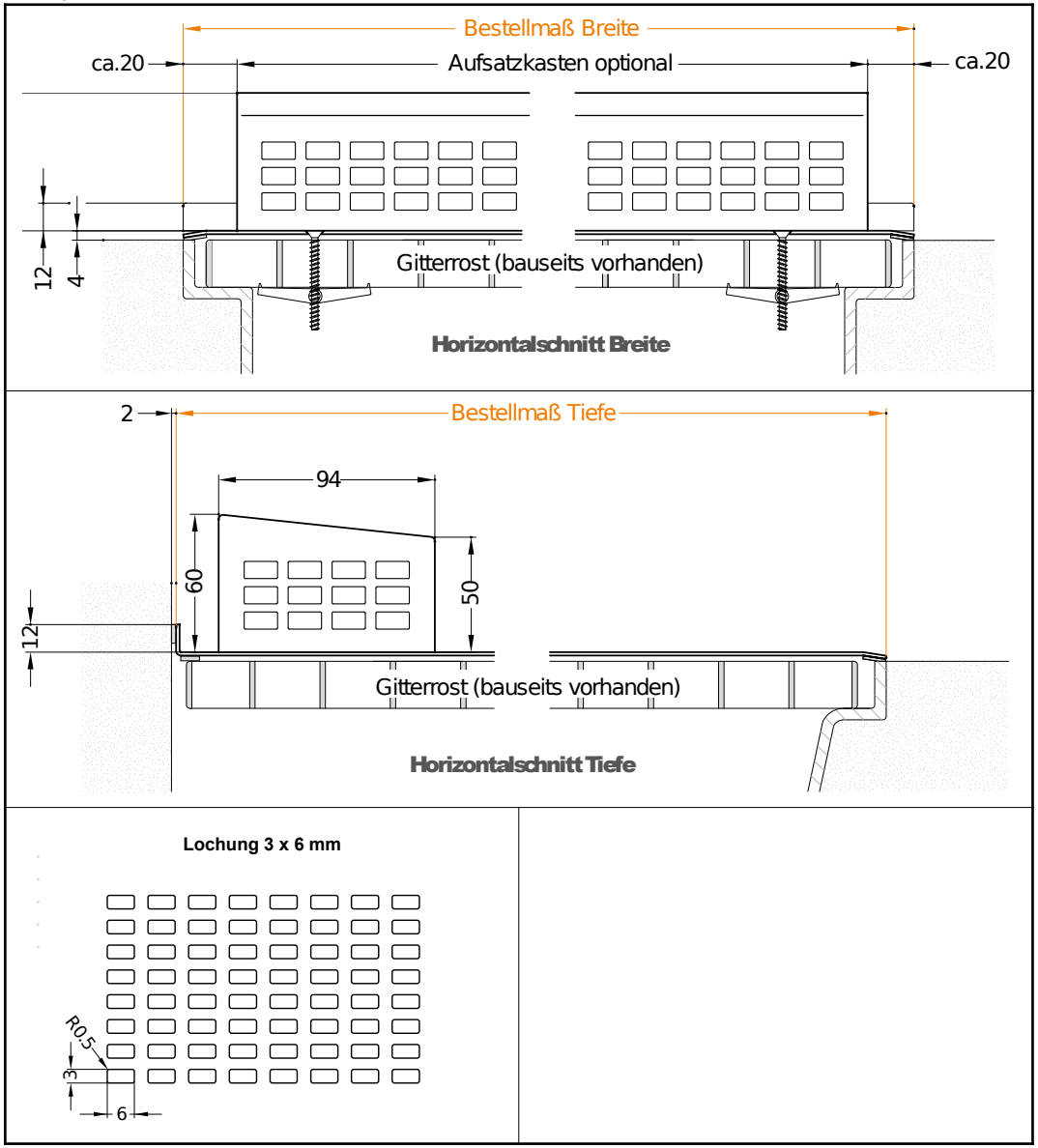

# Lichtschachtabdeckung LA / 1

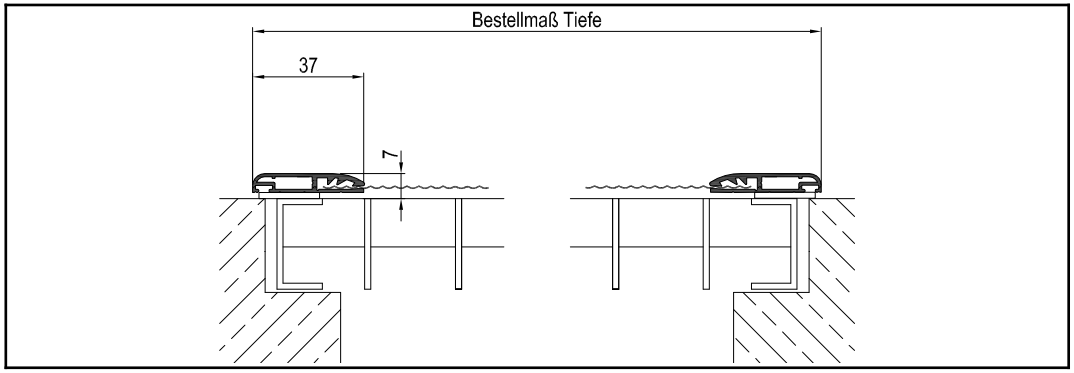


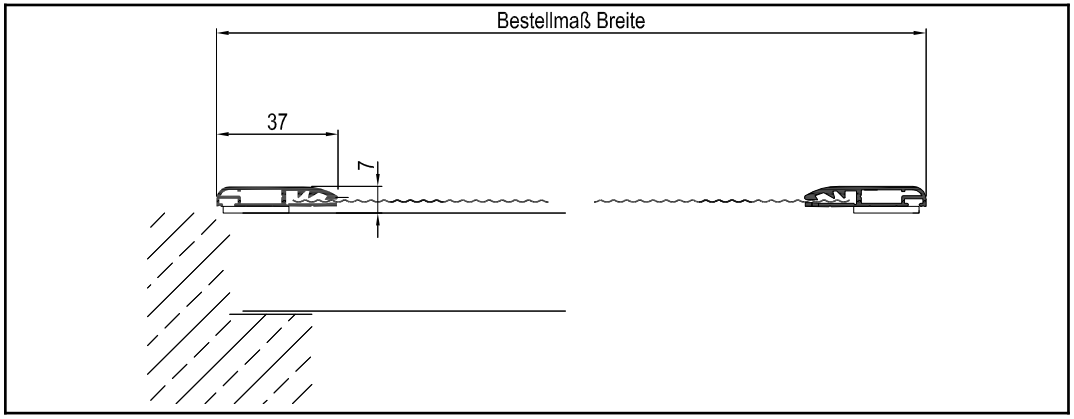


| | |
|---|---|
| **Einsatzgebiet** | Lichtschächte mit ebenerdigem Gitterrost<br>Einbautiefe: 7 mm |
| **Bestellmaße** | • Breite = Rahmenaußenmaß Breite<br>• Höhe = Rahmenaußenmaß Tiefe |
| **Montage und Besonderheiten** | • Standardbefestigung mit Kautschukband<br>• Schraubbefestigung gesondert angeben<br>• Aluminium-Streckmetall silber gegen Aufpreis möglich<br>• Optional: Bürstendichtung nach unten gesondert angeben |

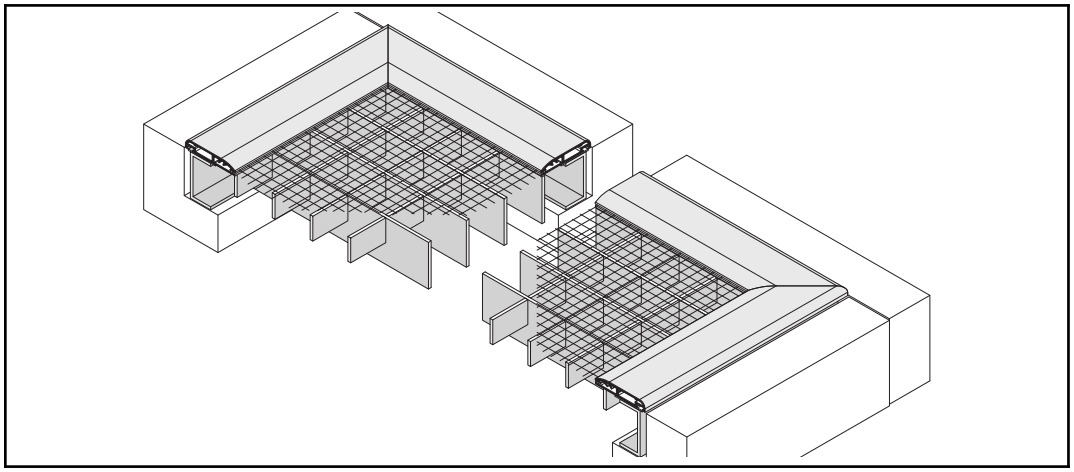

**Preisliste**

| Bestellmaß Tiefe (cm) | Bestellmaß Breite (cm) | | | | | | | | | | | | | | | | |
|---|---|---|---|---|---|---|---|---|---|---|---|---|---|---|---|---|---|
| | **40** | **50** | **60** | **70** | **80** | **90** | **100** | **110** | **120** | **130** | **140** | **150** | **160** | **170** | **180** | **190** | **200** |
| **30** | 101 | 108 | 116 | 123 | 130 | 137 | 144 | 152 | 160 | 167 | 175 | 182 | 189 | 196 | 204 | 210 | 219 |
| **40** | 107 | 114 | 121 | 130 | 138 | 145 | 152 | 161 | 169 | 178 | 185 | 192 | 200 | 207 | 214 | 223 | 231 |
| **50** | 113 | 120 | 129 | 137 | 145 | 154 | 161 | 169 | 179 | 187 | 194 | 204 | 212 | 220 | 227 | 236 | 244 |
| **60** | 118 | 127 | 136 | 145 | 154 | 162 | 170 | 179 | 189 | 198 | 206 | 214 | 224 | 232 | 242 | 250 | 258 |
| **70** | 124 | 135 | 144 | 154 | 162 | 173 | 181 | 189 | 199 | 209 | 219 | 227 | 237 | 245 | 255 | 266 | 274 |
| **80** | 131 | 141 | 151 | 162 | 173 | 182 | 191 | 200 | 210 | 220 | 231 | 242 | 251 | 260 | 271 | 281 | 291 |
| **90** | 138 | 148 | 158 | 170 | 182 | 192 | 201 | 212 | 223 | 232 | 244 | 255 | 267 | 276 | 286 | 298 | 309 |
| **100** | 145 | 155 | 167 | 179 | 192 | 204 | 214 | 224 | 236 | 247 | 258 | 271 | 282 | 293 | 305 | 317 | 329 |
| **110** | 152 | 163 | 175 | 187 | 201 | 214 | 227 | 238 | 250 | 262 | 275 | 288 | 299 | 312 | 324 | 337 | 350 |
| **120** | 161 | 173 | 185 | 198 | 212 | 225 | 240 | 253 | 266 | 278 | 291 | 305 | 317 | 331 | 344 | 357 | 371 |
| **130** | 169 | 182 | 196 | 210 | 224 | 238 | 253 | 267 | 281 | 294 | 309 | 323 | 337 | 351 | 366 | 380 | 393 |

**Verwendete Profile**

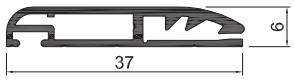


Art. Nr. 1707

# Lichtschachtabdeckung LA / 2 mit Wandanschlussbürste

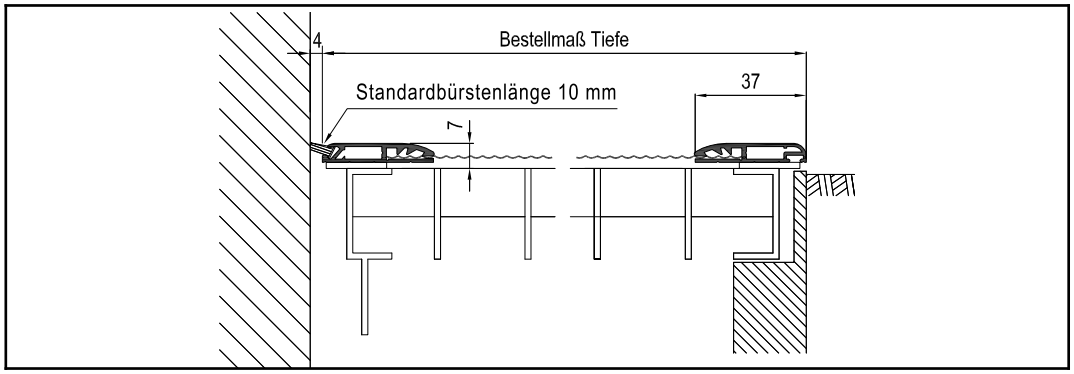


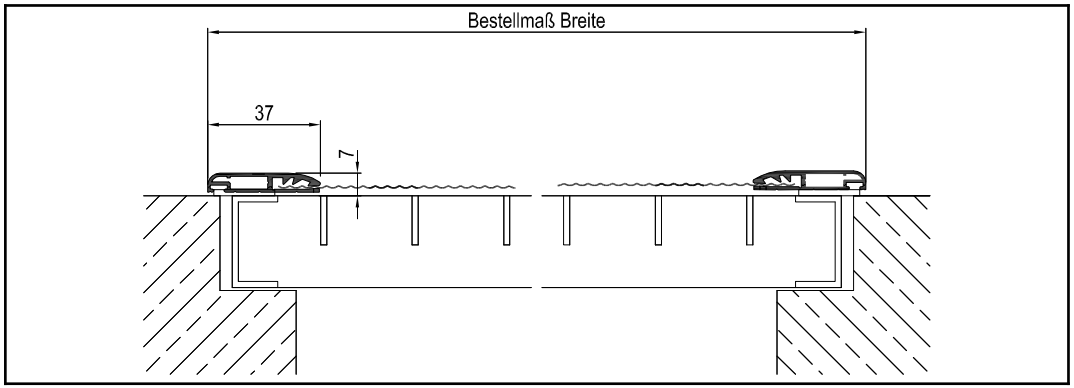


| | |
|---|---|
| **Einsatzgebiet** | Lichtschächte mit ebenerdigem Gitterrost und Wandanschluss<br>Einbautiefe: 7 mm |
| **Bestellmaße** | • Breite = Rahmenaußenmaß Breite<br>• Höhe = Rahmenaußenmaß Tiefe |
| **Montage und Besonderheiten** | • Standardbefestigung mit Kautschukband<br>• Schraubbefestigung gesondert angeben<br>• Aluminium-Streckmetall silber gegen Aufpreis möglich<br>• Optional: Bürstendichtung nach unten gesondert angeben |

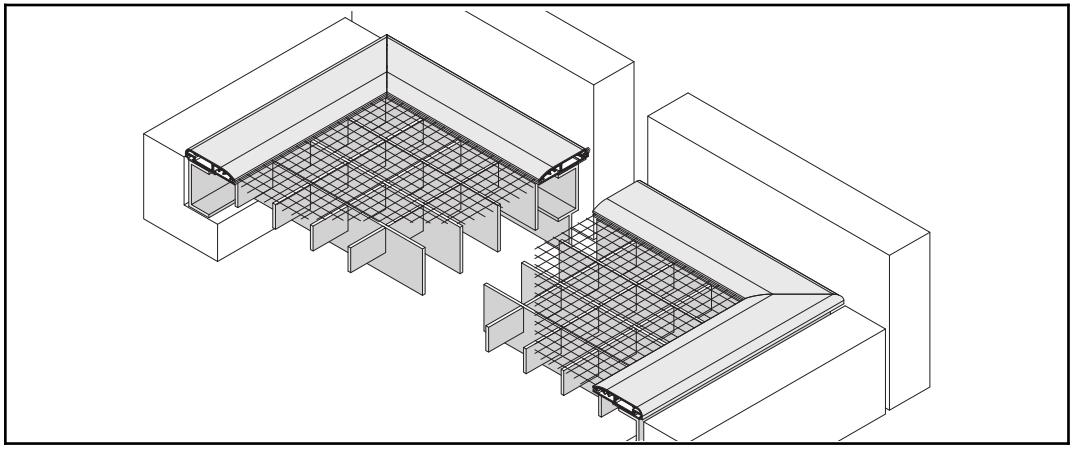

**Preisliste**

| Bestellmaß Tiefe (cm) | Bestellmaß Breite (cm) | | | | | | | | | | | | | | | | |
|---|---|---|---|---|---|---|---|---|---|---|---|---|---|---|---|---|---|
| | **40** | **50** | **60** | **70** | **80** | **90** | **100** | **110** | **120** | **130** | **140** | **150** | **160** | **170** | **180** | **190** | **200** |
| **30** | 118 | 124 | 130 | 136 | 141 | 147 | 153 | 161 | 168 | 175 | 182 | 190 | 198 | 207 | 215 | 225 | 235 |
| **40** | 125 | 131 | 137 | 143 | 148 | 155 | 162 | 169 | 176 | 184 | 191 | 198 | 207 | 217 | 225 | 235 | 243 |
| **50** | 131 | 137 | 145 | 152 | 158 | 164 | 173 | 179 | 186 | 193 | 201 | 209 | 219 | 229 | 237 | 246 | 254 |
| **60** | 139 | 145 | 152 | 159 | 167 | 174 | 181 | 190 | 198 | 206 | 214 | 223 | 231 | 242 | 251 | 259 | 268 |
| **70** | 145 | 152 | 161 | 168 | 176 | 184 | 192 | 201 | 209 | 219 | 227 | 237 | 246 | 256 | 265 | 274 | 282 |
| **80** | 152 | 159 | 168 | 176 | 185 | 193 | 204 | 214 | 224 | 232 | 243 | 253 | 262 | 270 | 281 | 289 | 298 |
| **90** | 159 | 168 | 176 | 186 | 196 | 206 | 217 | 227 | 237 | 247 | 258 | 268 | 277 | 288 | 298 | 308 | 316 |
| **100** | 167 | 176 | 186 | 197 | 207 | 217 | 229 | 240 | 252 | 263 | 275 | 286 | 297 | 307 | 316 | 328 | 339 |
| **110** | 173 | 184 | 196 | 206 | 217 | 229 | 240 | 252 | 263 | 276 | 289 | 302 | 314 | 325 | 337 | 350 | 363 |
| **120** | 179 | 191 | 202 | 214 | 227 | 240 | 253 | 267 | 279 | 292 | 305 | 319 | 332 | 347 | 360 | 375 | 389 |
| **130** | 186 | 198 | 212 | 224 | 237 | 251 | 265 | 279 | 293 | 308 | 322 | 337 | 352 | 367 | 383 | 399 | 415 |

**Verwendete Profile**

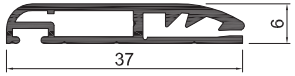


Art. Nr. 1707

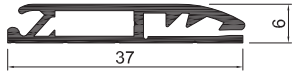


Art. Nr. 1708

# Lichtschachtabdeckung LA / 3 mit L-Winkel

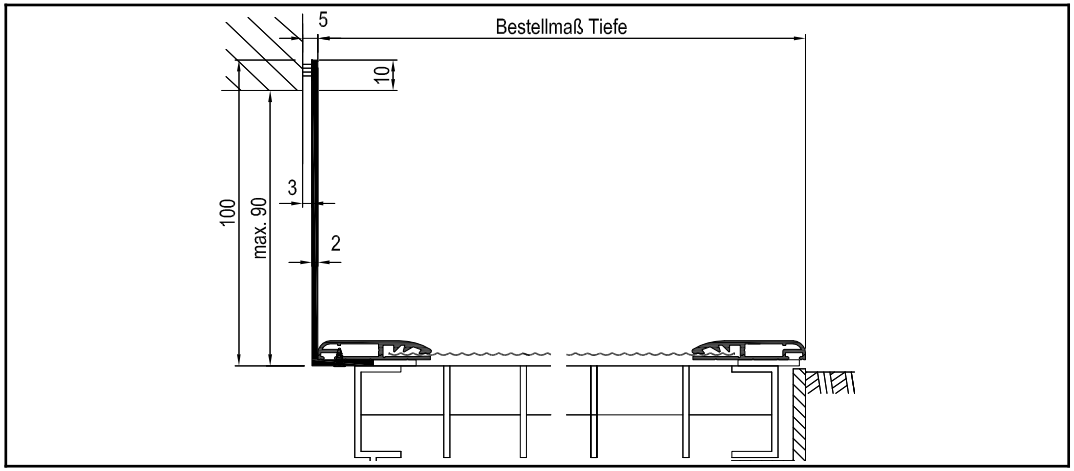


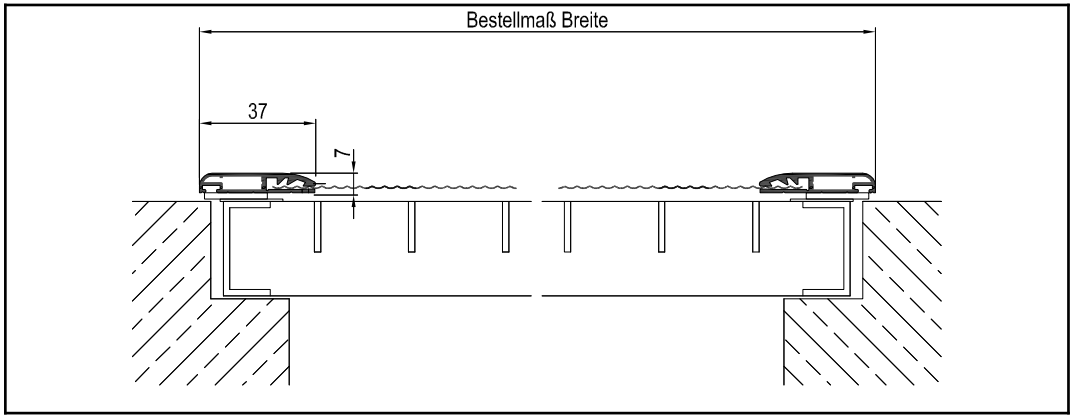


| | |
|---|---|
| **Einsatzgebiet** | Lichtschächte mit überstehender Fensteröffnung bis 90 mm höhe<br>Einbautiefe: 7 mm |
| **Bestellmaße** | • Breite = Rahmenaußenmaß Breite<br>• Höhe = Rahmenaußenmaß Tiefe<br>• Höhe Zusatzwinkel |
| **Montage und Besonderheiten** | • Standardbefestigung mit Kautschukband<br>• Schraubbefestigung gesondert angeben<br>• Aluminium-Streckmetall silber gegen Aufpreis möglich<br>• Winkel wird standardmäßig an der mit Breite bezeichneten Seite vormontiert<br>• Zusatzwinkel sind in den Höhen 20, 40, 50, 80 und 100 mm (Standardhöhe) erhältlich |

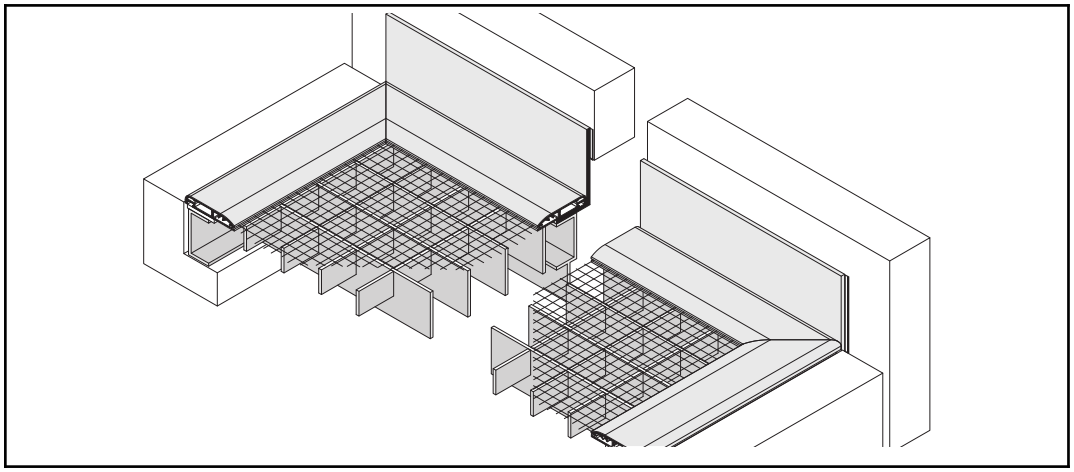

**Preisliste**

| Bestellmaß Tiefe (cm) | Bestellmaß Breite (cm) | | | | | | | | | | | | | | | | |
|---|---|---|---|---|---|---|---|---|---|---|---|---|---|---|---|---|---|
| | **40** | **50** | **60** | **70** | **80** | **90** | **100** | **110** | **120** | **130** | **140** | **150** | **160** | **170** | **180** | **190** | **200** |
| **30** | 137 | 145 | 155 | 164 | 175 | 183 | 193 | 204 | 214 | 224 | 233 | 244 | 253 | 263 | 271 | 282 | 293 |
| **40** | 144 | 153 | 163 | 173 | 184 | 194 | 205 | 215 | 227 | 237 | 247 | 258 | 267 | 277 | 288 | 298 | 309 |
| **50** | 151 | 161 | 171 | 182 | 193 | 205 | 215 | 227 | 238 | 250 | 260 | 271 | 283 | 293 | 304 | 315 | 327 |
| **60** | 159 | 170 | 182 | 193 | 205 | 216 | 228 | 239 | 252 | 263 | 275 | 286 | 299 | 311 | 322 | 335 | 346 |
| **70** | 167 | 178 | 192 | 205 | 219 | 230 | 242 | 253 | 266 | 277 | 291 | 304 | 316 | 329 | 342 | 354 | 366 |
| **80** | 176 | 189 | 202 | 215 | 230 | 243 | 255 | 269 | 282 | 294 | 309 | 322 | 336 | 348 | 363 | 376 | 390 |
| **90** | 184 | 198 | 212 | 227 | 242 | 255 | 270 | 283 | 298 | 313 | 327 | 342 | 357 | 370 | 385 | 399 | 414 |
| **100** | 194 | 208 | 222 | 238 | 254 | 270 | 286 | 301 | 316 | 331 | 346 | 362 | 377 | 392 | 408 | 424 | 440 |
| **110** | 205 | 220 | 233 | 250 | 267 | 285 | 302 | 320 | 336 | 352 | 369 | 385 | 401 | 417 | 435 | 452 | 468 |
| **120** | 215 | 231 | 247 | 265 | 282 | 299 | 319 | 337 | 354 | 371 | 390 | 408 | 426 | 443 | 460 | 478 | 497 |
| **130** | 227 | 244 | 263 | 282 | 301 | 320 | 338 | 358 | 376 | 396 | 414 | 432 | 452 | 470 | 490 | 508 | 528 |

**Verwendete Profile**

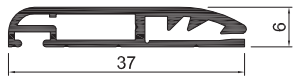


Art. Nr. 1707

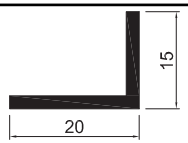


Art. Nr. 1602

# Lichtschachtabdeckung LA / 4 mit Aufkantung

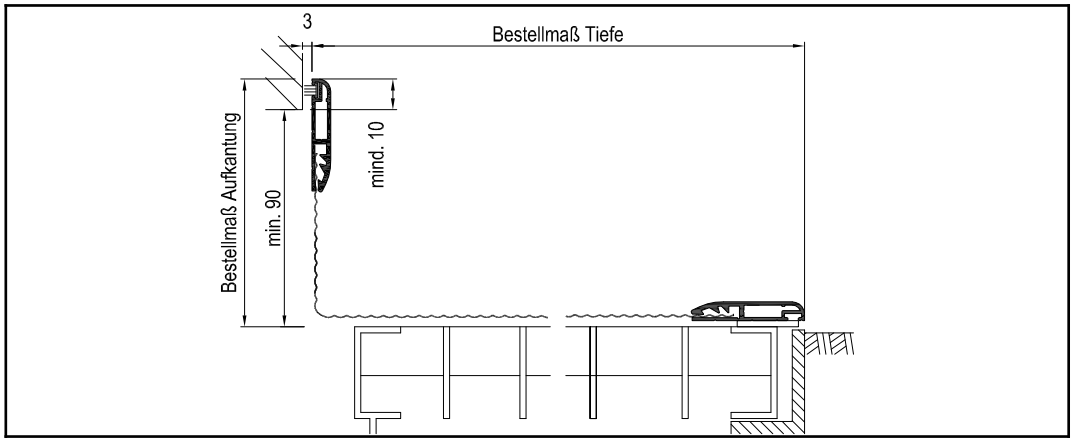


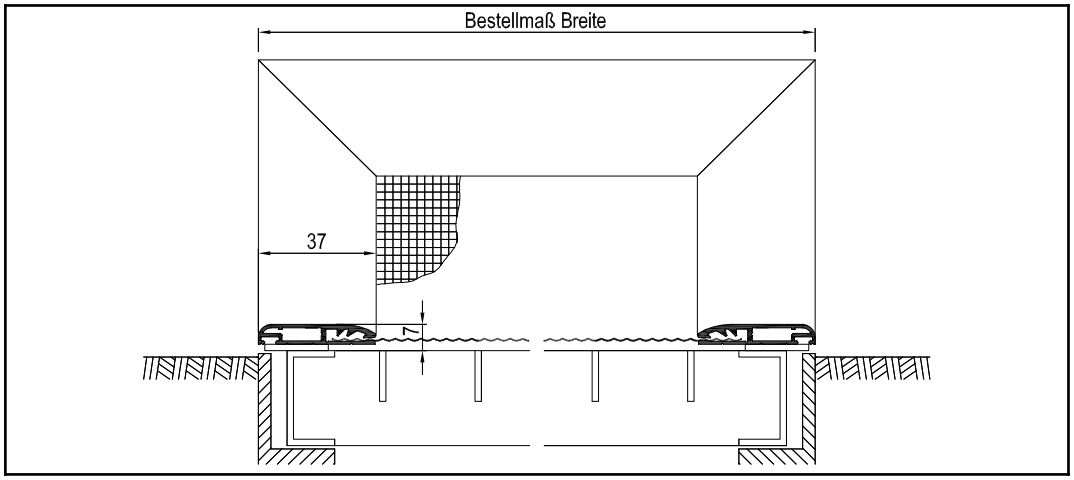


| | |
|---|---|
| **Einsatzgebiet** | Lichtschächte überstehender Fensteröffnung ab 90 mm<br>Einbautiefe: 7 mm |
| **Bestellmaße** | • Breite = Rahmenaußenmaß Breite<br>• Tiefe = Rahmenaußenmaß Tiefe<br>• Höhe = Rahmenaußenmaß Aufkantung<br>(Aufkantung erfolgt standardmäßig an der mit Breite bezeichneten Seite) |
| **Montage und Besonderheiten** | • Standardbefestigung mit Kautschukband<br>• Schraubbefestigung gesondert angeben<br>• Aluminium-Streckmetall silber gegen Aufpreis möglich |

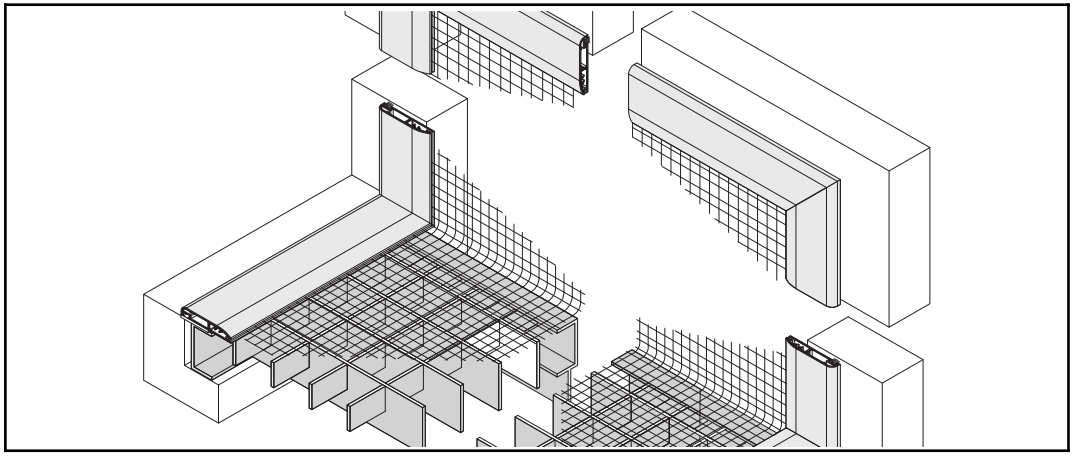

**Preisliste**

| Bestellmaß Tiefe (cm) | Bestellmaß Breite (cm) | | | | | | | | | | | | | | | | |
|---|---|---|---|---|---|---|---|---|---|---|---|---|---|---|---|---|---|
| | **40** | **50** | **60** | **70** | **80** | **90** | **100** | **110** | **120** | **130** | **140** | **150** | **160** | **170** | **180** | **190** | **200** |
| **30** | 214 | 224 | 235 | 244 | 254 | 266 | 276 | 289 | 302 | 315 | 328 | 342 | 355 | 371 | 388 | 405 | 422 |
| **40** | 227 | 237 | 247 | 258 | 268 | 279 | 292 | 305 | 319 | 331 | 344 | 358 | 371 | 388 | 404 | 421 | 438 |
| **50** | 238 | 248 | 260 | 270 | 283 | 294 | 308 | 321 | 334 | 348 | 361 | 376 | 392 | 408 | 423 | 440 | 459 |
| **60** | 251 | 260 | 271 | 285 | 298 | 311 | 325 | 339 | 355 | 370 | 384 | 400 | 416 | 432 | 449 | 465 | 482 |
| **70** | 260 | 274 | 288 | 301 | 316 | 331 | 345 | 361 | 377 | 393 | 409 | 426 | 440 | 459 | 476 | 491 | 507 |
| **80** | 271 | 286 | 302 | 319 | 332 | 348 | 365 | 382 | 399 | 416 | 434 | 451 | 468 | 485 | 504 | 521 | 536 |
| **90** | 285 | 301 | 316 | 334 | 352 | 369 | 388 | 406 | 426 | 444 | 462 | 482 | 500 | 518 | 536 | 554 | 572 |
| **100** | 298 | 315 | 332 | 352 | 370 | 389 | 409 | 429 | 450 | 470 | 491 | 513 | 534 | 552 | 572 | 591 | 612 |
| **110** | 309 | 328 | 348 | 369 | 389 | 409 | 429 | 451 | 473 | 496 | 519 | 542 | 566 | 587 | 608 | 630 | 653 |
| **120** | 322 | 343 | 365 | 384 | 406 | 429 | 453 | 476 | 499 | 523 | 549 | 573 | 597 | 622 | 647 | 674 | 700 |
| **130** | 336 | 358 | 381 | 404 | 427 | 450 | 476 | 501 | 528 | 554 | 580 | 606 | 631 | 659 | 688 | 718 | 748 |

**Verwendete Profile**

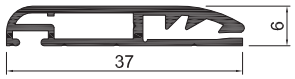


Art. Nr. 1707