ROLLO-mat®

Insektenschutz - Rollos

Rollo Beispiel als Explosionszeichnung

Typ L-R / 4

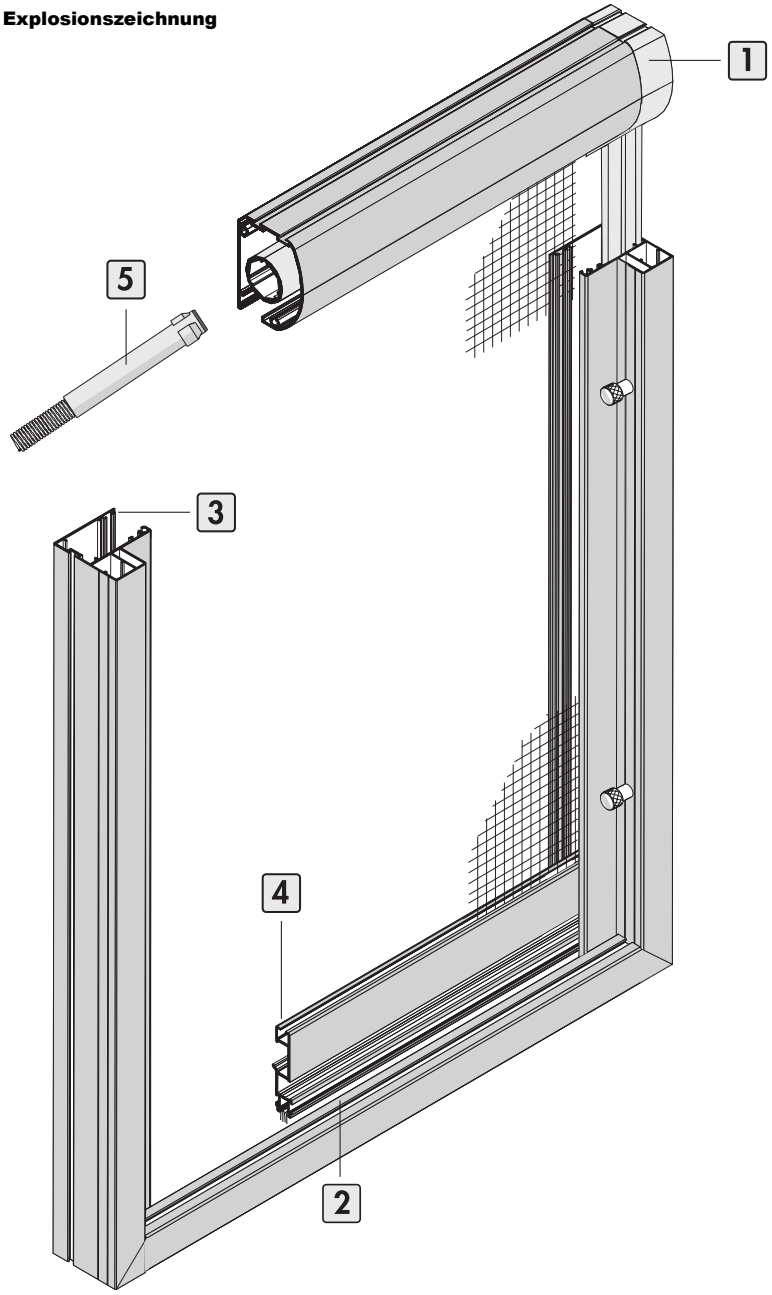

Beschreibung

L - R / 4

Variantenbezeichnung

Rollo

System: L = Lämmermann, **H =** Heroal

Eigenschaften

1	Die Kassettendeckel aus Druckguss in den RAL-Farben lieferbar. Die Metalldruckgusskappen sorgen für eine sehr stabile Führung.
2	Der unten angebrachte Automatikverschluss ermöglicht eine einhändige Betätigung
3	Die seitlichen Führungsschienen sind mit schräg laufenden PP-Bürsten ausgestattet. Diese verhindern ein Herausrutschen des Gewebes durch Winddruck.
4	Die speziell hergestellte Griffschiene ermöglicht eine Montage direkt auf das bestehende Fenster, da keine zusätzlichen Griffe notwendig sind. Zusätzlich ist die Griffschiene mit einer Bürstendichtung zur Abdichtung nach unten oder innen ausgestattet.
5	Die Rücklaufbremse verhindert ein Zurückschnellen der Zugschiene und sorgt für einen gleichmäßigen, ruhigen Rücklauf der Gewebewelle bis zum Anschlag.

Bitte beachten: Keine Sondergewebe möglich!

Rollo Übersicht

Seite	Typ	Fensterart	Befestigungsart	Einbautiefe	Bürste	Bestellbreite	Bestellhöhe	Preisgestaltung
4	**R / 1**	Alle Fensterarten	Montage in Laibung	43 mm	unten	Lichte Breite - 2 mm	Lichte Höhe - 2 mm	Siehe Preistabelle
5	**R / 2**	Alle Fensterarten	Montage in Laibung	43 mm	unten	Lichte Breite - 2 mm	Nach örtl. Gegebenheit	Siehe Preistabelle
6	**R / 3**	Alle Fensterarten	Montage in Laibung	43 mm	unten	Bestellmaß Breite	Nach örtl. Gegebenheit	Siehe Preistabelle
7	**R / 4**	Alle Fensterarten	Federstift / Auflagebuchse	43 mm	unten	Lichte Breite - 6 mm	Lichte Höhe - 6 mm	Siehe Preistabelle
8	**H-R / 1**	Alle Fensterarten	Montage in oder auf der Laibung	42 mm	Unten	Lichte Breite + 80 mm	Lichte Höhe + 48 mm	Siehe Preistabelle

Rollo R / 1

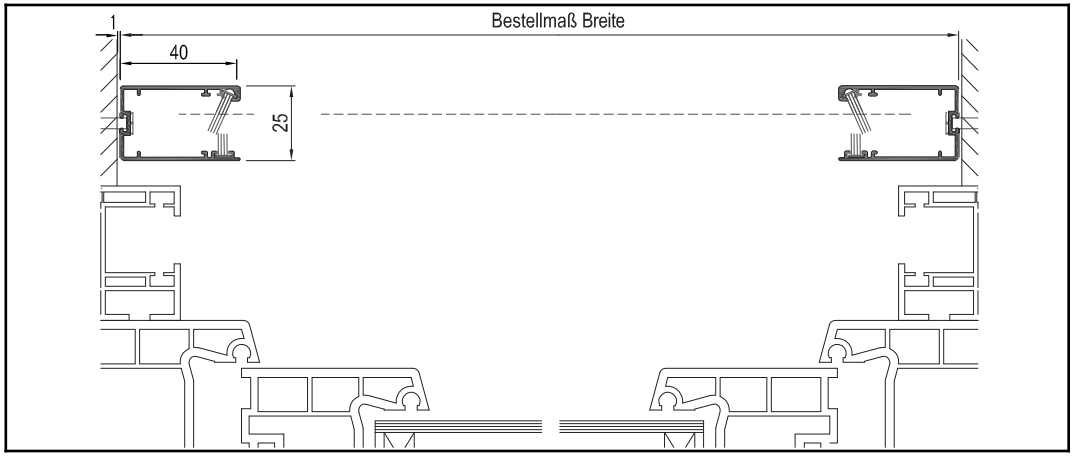

Einsatzgebiet	Alle Fensterarten. Montage in der Mauerlaibung. Einbautiefe 43 mm
Bestellmaße	• Breite = Lichtes Breitenmaß - 2 mm • Höhe = Lichtes Höhenmaß - 2 mm (oder nach örtlichen Gegebenheiten)

Preise

Bestellhöhe (cm)	Bestellbreite (cm)												
	60	**70**	**80**	**90**	**100**	**110**	**120**	**130**	**140**	**150**	**160**	**170**	**180**
60	195	204	212	222	230	239	248	257	265	275	284	294	303
70	199	209	217	226	235	244	253	262	270	280	289	299	308
80	205	214	223	231	241	249	258	267	276	284	295	305	316
90	210	218	228	236	245	254	263	271	281	289	300	311	321
100	215	224	232	242	250	259	268	277	286	296	306	317	328
110	222	230	239	248	257	265	275	283	292	302	313	323	334
120	228	236	245	254	263	271	281	289	300	310	320	331	341
130	234	243	251	261	269	278	287	297	307	317	328	338	349
140	241	249	258	267	276	284	295	304	315	324	335	346	356
150	247	255	264	273	282	292	302	313	322	333	342	352	361
160	253	262	270	280	289	300	310	320	330	340	350	359	369
170	259	268	277	287	297	307	317	328	337	348	358	369	379
180	265	275	284	295	304	315	324	335	346	355	366	376	387
190	271	282	292	302	313	322	333	342	353	363	373	384	394
200	280	289	300	310	320	330	340	350	360	370	381	391	402
210	287	297	307	317	328	337	348	358	368	378	388	398	407
220	295	304	315	324	335	346	355	366	375	386	395	405	414
230	302	313	322	333	342	353	363	373	383	393	405	417	428

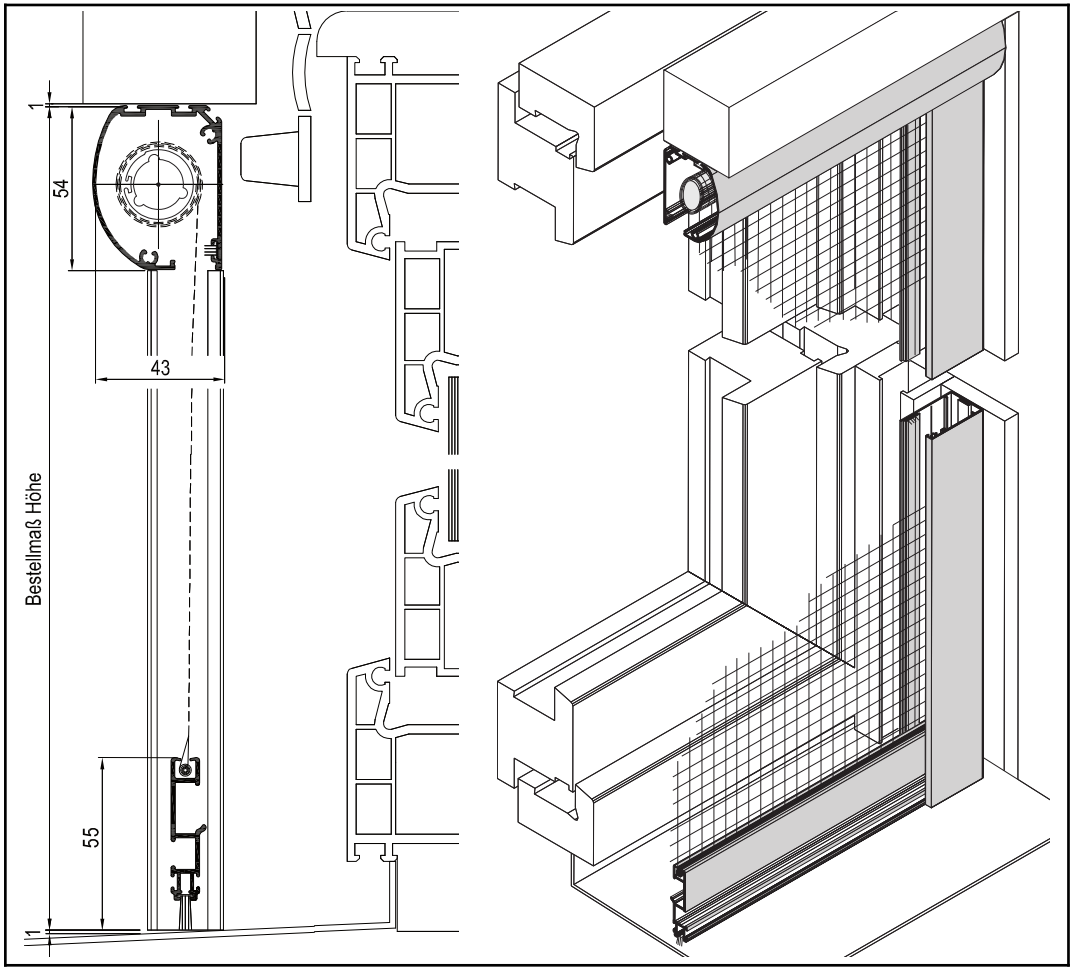

Verwendete Profile

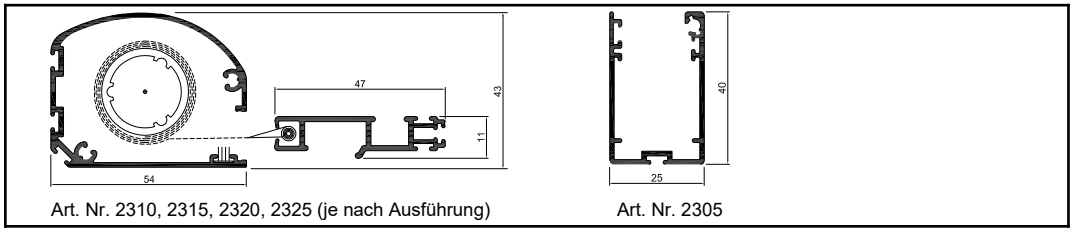

Art. Nr. 2310, 2315, 2320, 2325 (je nach Ausführung)

Art. Nr. 2305

Rollo R / 2 unten mit Verbindungsschiene

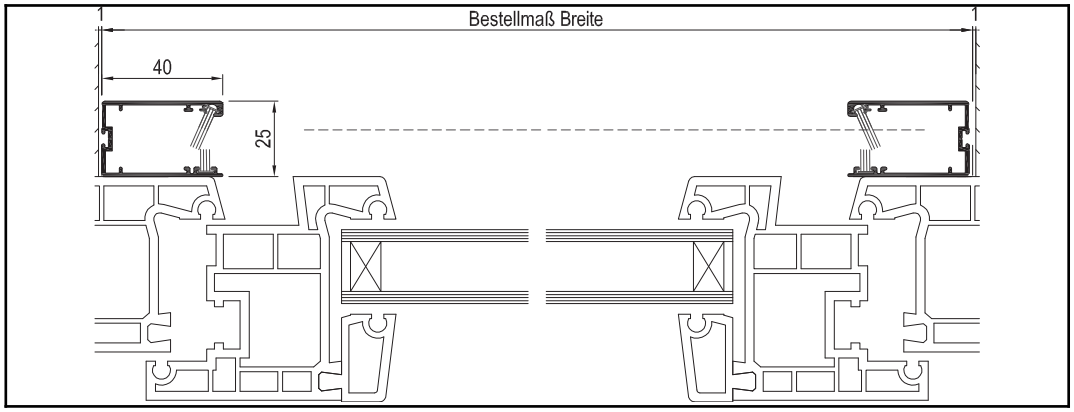

Einsatzgebiet	Alle Fensterarten. Montage auf dem Fensterstock. Einbautiefe 43 mm
Bestellmaße	• Breite = Lichtes Breitenmaß - 2 mm • Höhe = Nach örtlicher Gegebenheit

Preise

Bestellhöhe (cm)	Bestellbreite (cm) 60	70	80	90	100	110	120	130	140	150	160	170	180
60	210	220	230	241	250	261	270	281	290	301	313	324	336
70	216	226	236	247	257	267	277	287	297	307	319	331	342
80	223	232	243	253	263	273	283	294	303	314	324	335	346
90	229	239	249	259	269	280	289	300	310	320	331	341	352
100	235	245	255	265	276	286	296	306	316	326	337	348	358
110	242	251	262	271	282	292	302	313	322	333	343	354	365
120	248	258	268	278	288	298	308	319	329	340	352	364	375
130	254	264	275	284	295	304	315	324	336	348	359	371	383
140	262	271	282	292	302	313	322	333	343	355	367	378	390
150	269	280	289	300	310	320	330	340	352	363	374	386	398
160	277	287	297	307	317	328	337	348	359	370	382	393	405
170	284	295	304	315	324	335	346	355	367	378	389	400	410
180	292	302	313	322	333	342	353	363	374	386	396	407	418
190	300	310	320	330	340	350	360	370	382	393	405	417	428
200	307	317	328	337	348	358	368	379	391	402	413	425	437
210	315	324	335	346	355	366	376	388	400	411	422	432	443
220	323	334	343	354	364	374	386	396	408	420	431	443	455
230	333	342	353	363	373	383	394	406	418	428	440	452	463

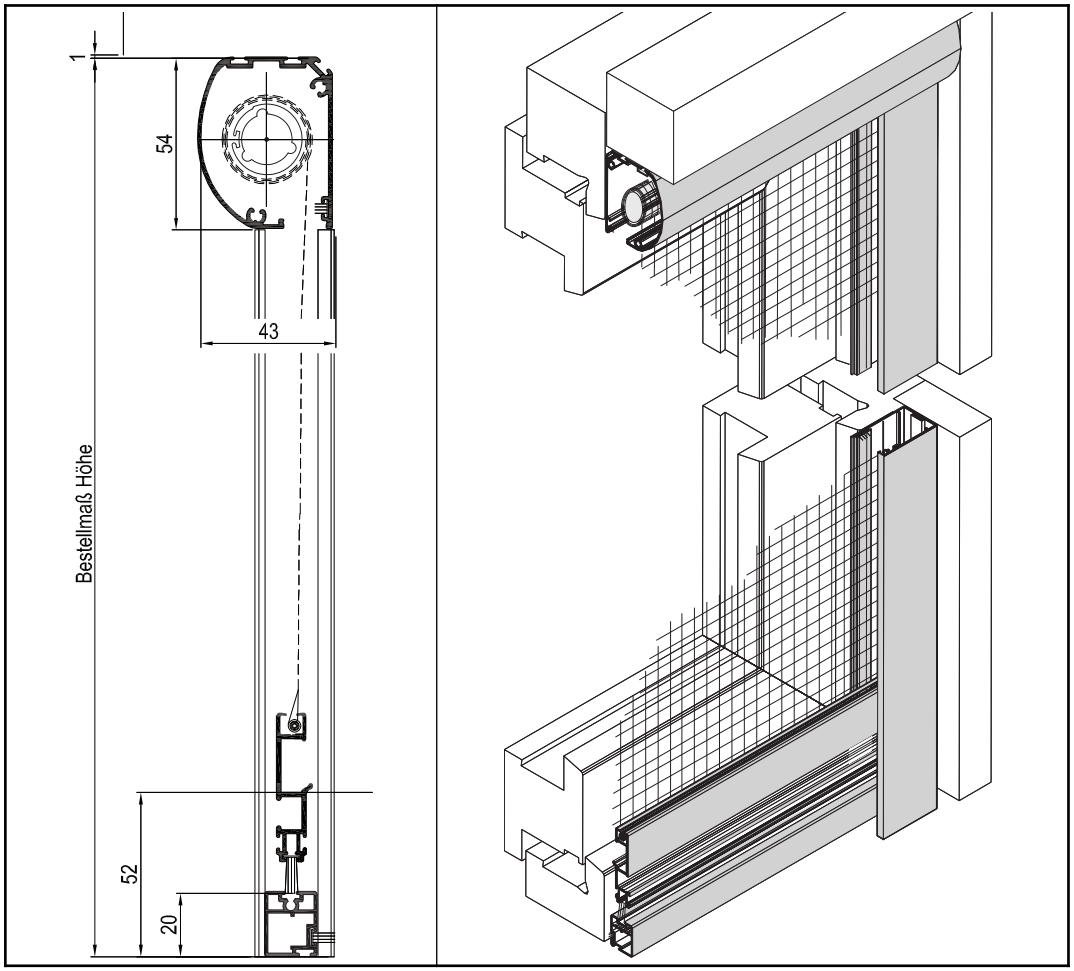

Verwendete Profile

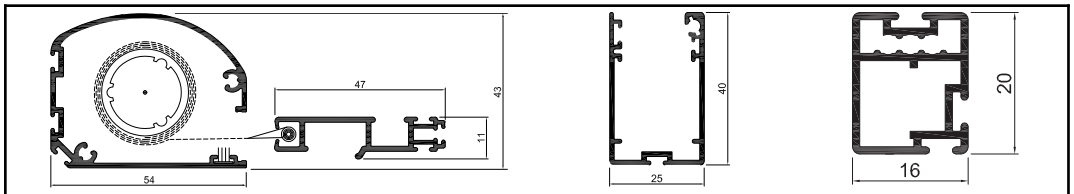

Art. Nr. 2310, 2315, 2320, 2325 (je nach Ausführung) | Art. Nr. 2305 | Art. Nr. 2309

Rollo R / 3 unten mit Verbindungsschiene

Einsatzgebiet	Dachflächenfenster mit Drehpunkt in der Mitte. Einbautiefe 43 mm
Bestellmaße	• Breite = Bestellmaß Breite • Höhe = Nach örtlicher Gegebenheit

Preise

Bestellhöhe (cm)	Bestellbreite (cm)												
	60	**70**	**80**	**90**	**100**	**110**	**120**	**130**	**140**	**150**	**160**	**170**	**180**
60	210	220	230	241	250	261	270	281	290	301	313	324	336
70	216	226	236	247	257	267	277	287	297	307	319	331	342
80	223	232	243	253	263	273	283	294	303	314	324	335	346
90	229	239	249	259	269	280	289	300	310	320	331	341	352
100	235	245	255	265	276	286	296	306	316	326	337	348	358
110	242	251	262	271	282	292	302	313	322	333	343	354	365
120	248	258	268	278	288	298	308	319	329	340	352	364	375
130	254	264	275	284	295	304	315	324	336	348	359	371	383
140	262	271	282	292	302	313	322	333	343	355	367	378	390
150	269	280	289	300	310	320	330	340	352	363	374	386	398
160	277	287	297	307	317	328	337	348	359	370	382	393	405
170	284	295	304	315	324	335	346	355	367	378	389	400	410
180	292	302	313	322	333	342	353	363	374	386	396	407	418
190	300	310	320	330	340	350	360	370	382	393	405	417	428
200	307	317	328	337	348	358	368	379	391	402	413	425	437
210	315	324	335	346	355	366	376	388	400	411	422	432	443
220	323	334	343	354	364	374	386	396	408	420	431	443	455
230	333	342	353	363	373	383	394	406	418	428	440	452	463

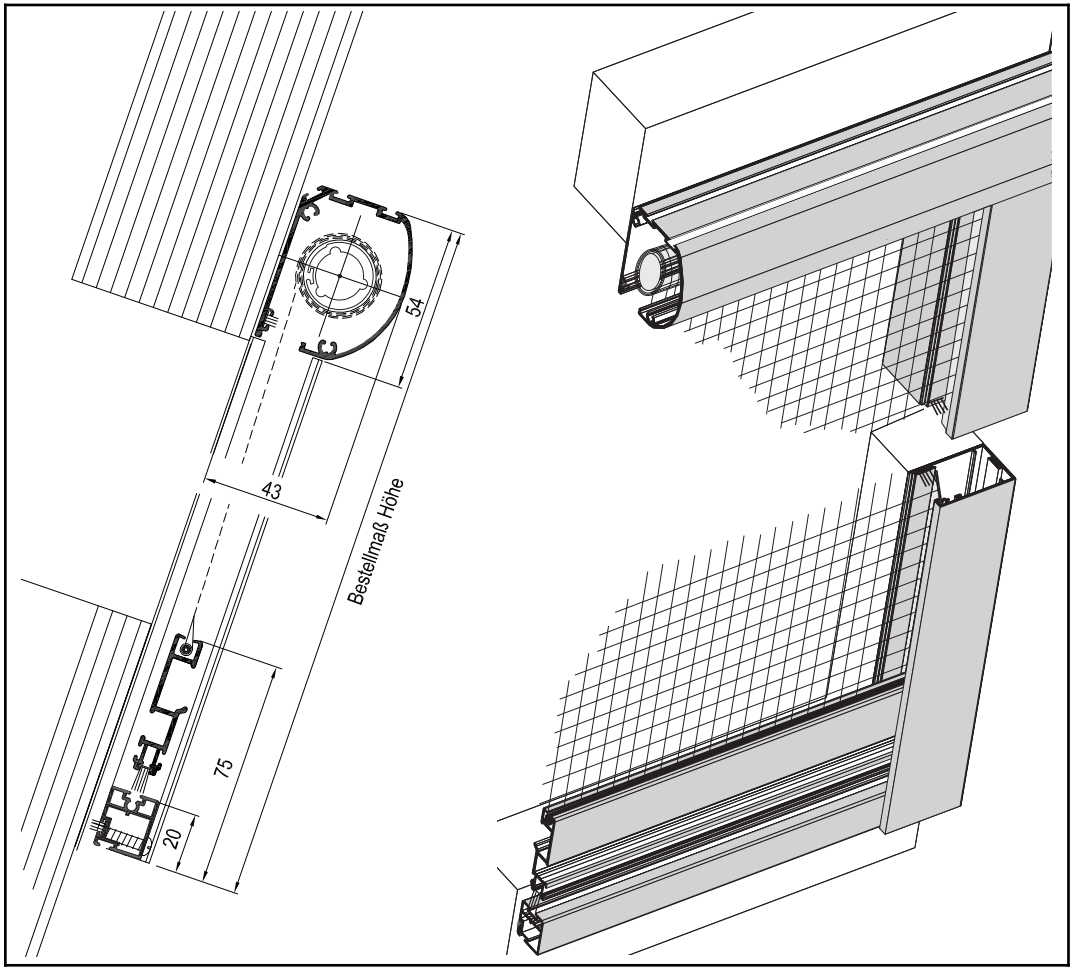

Verwendete Profile

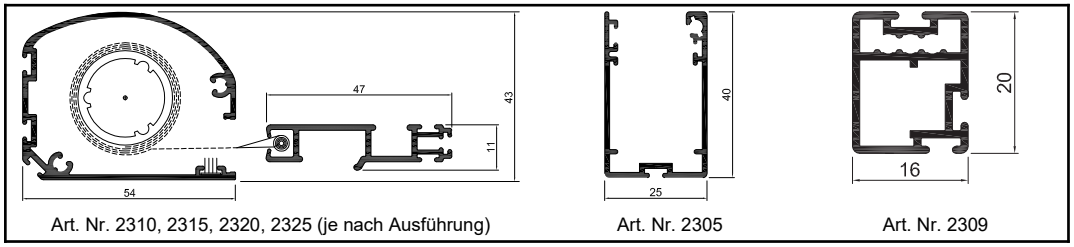

Art. Nr. 2310, 2315, 2320, 2325 (je nach Ausführung) | Art. Nr. 2305 | Art. Nr. 2309

Rollo R / 4

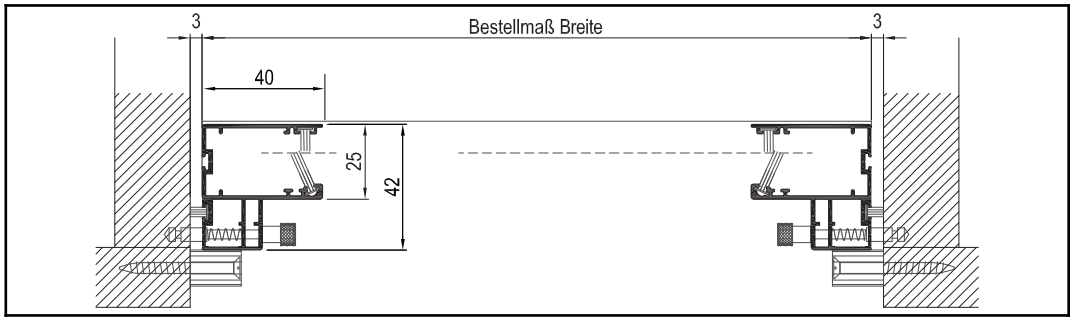

Einsatzgebiet	Dachflächenfenster mit Drehpunkt in der Mitte oder oben. Ohne Werkzeug komplett abnehmbar. Einbautiefe 43 mm
Bestellmaße	• Breite = Lichtes Breitenmaß - 6 mm • Höhe = Lichtes Höhenmaß - 6 mm • Montagevariante A: 2 Federstifte + 2 Auflagebuchsen • Montagevariante B: 4 Federstifte

Preisliste

		Bestellbreite (cm)												
		50	**60**	**70**	**80**	**90**	**100**	**110**	**120**	**130**	**140**	**150**	**160**	**170**
Bestellhöhe (cm)	**50**	241	249	258	267	277	287	298	311	323	336	349	363	376
	60	245	254	263	271	282	292	303	316	329	341	354	368	382
	70	250	259	268	277	287	297	308	321	334	347	359	373	387
	80	255	264	273	283	294	303	315	328	340	353	366	379	393
	90	262	270	280	289	300	310	321	334	347	359	372	386	400
	100	268	277	286	296	306	316	328	340	353	366	379	393	407
	110	275	283	292	302	313	322	335	348	360	373	387	401	414
	120	281	289	298	308	319	330	342	355	368	381	394	408	422
	130	288	297	306	316	326	337	350	363	375	389	403	418	431
	140	296	304	314	323	334	346	358	370	385	399	412	426	440
	150	303	313	321	331	341	353	366	379	393	407	421	435	448
	160	311	320	329	339	350	361	374	388	402	416	429	444	459
	170	319	328	336	348	359	370	385	399	412	426	440	454	469
	180	326	335	346	356	368	381	394	408	422	436	451	465	480

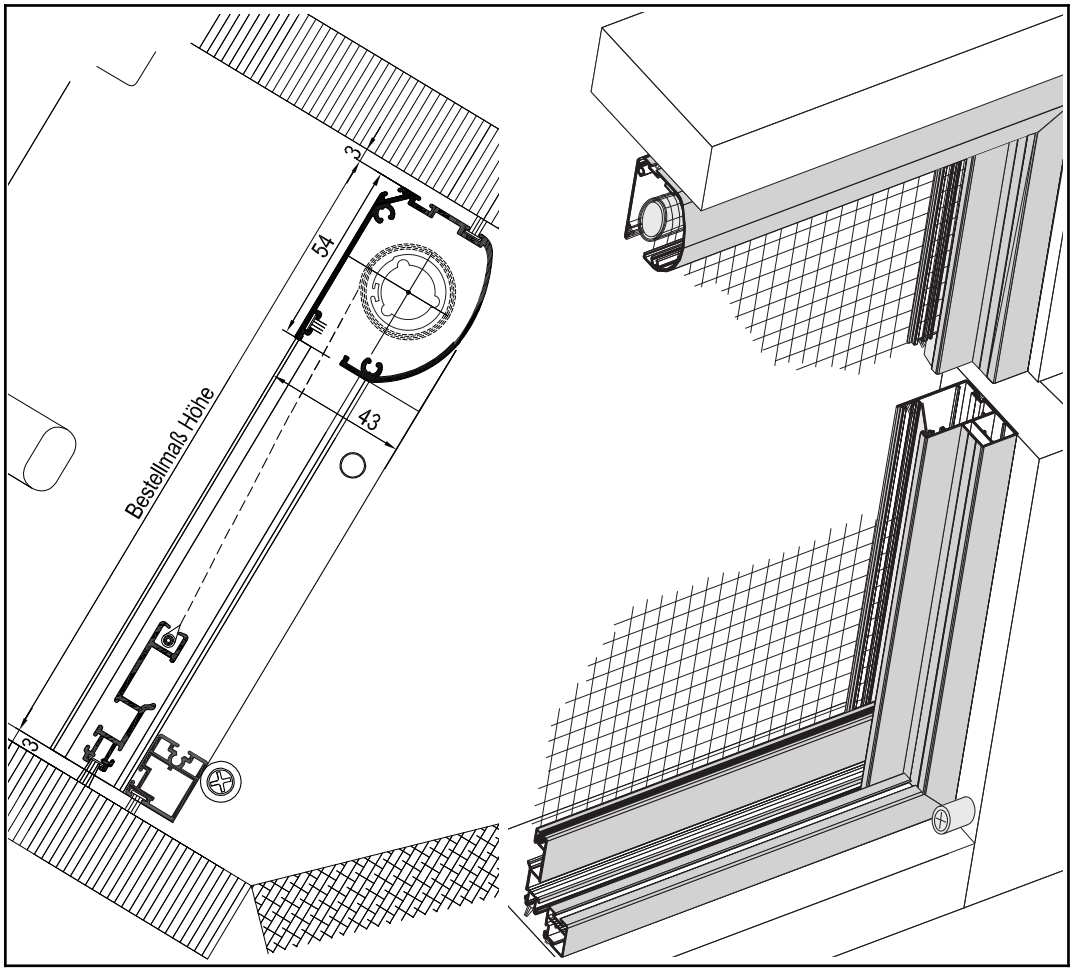

Verwendete Profile

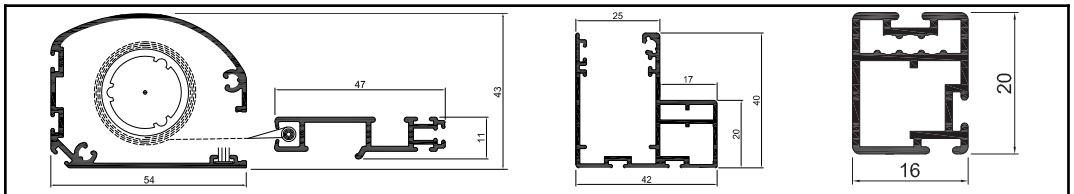

Art. Nr. 2310, 2315, 2320, 2325 (je nach Ausführung) | Art. Nr. 2307 | Art. Nr. 2309

Rollo H-R / 1

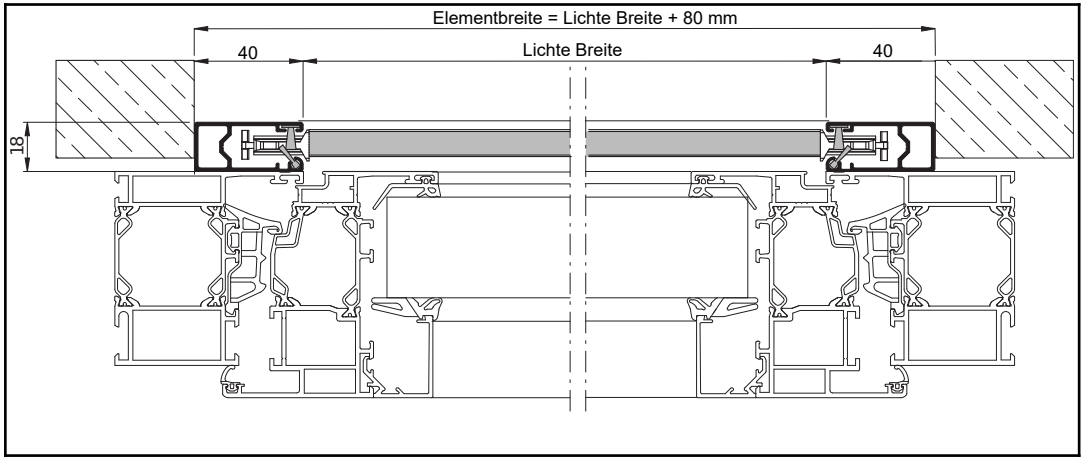

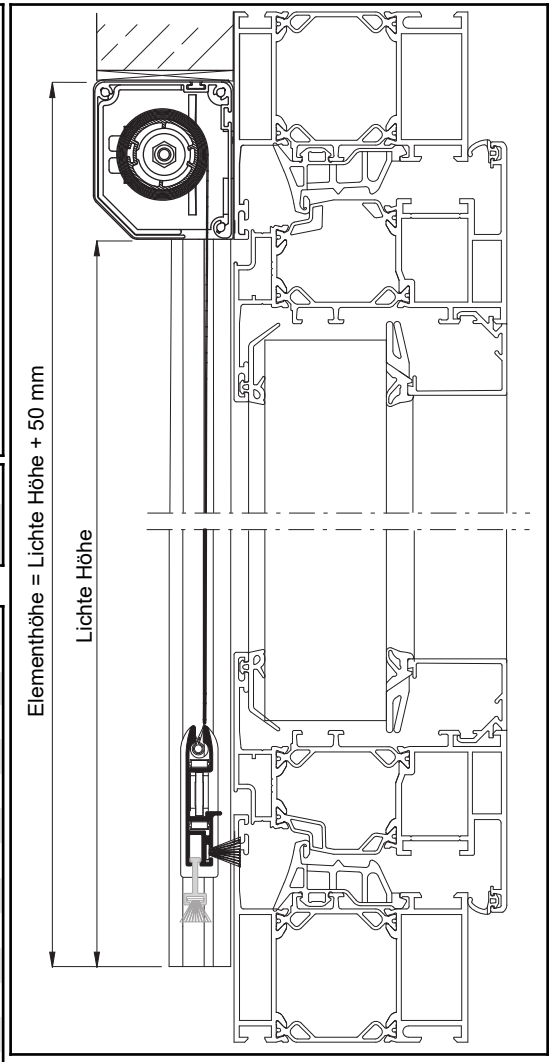

Einsatzgebiet	Alle Fensterarten. Montage auf dem Fensterstock. Einbautiefe 43 mm
Bestellmaße	• Breite = Lichtes Breitenmaß + 80 mm • Höhe = Lichtes Höhenmaß + 50 mm

Preise

Bestellhöhe (cm)	Bestellbreite (cm)												
	50	**60**	**70**	**80**	**90**	**100**	**110**	**120**	**130**	**140**	**150**	**160**	**170**
50	213	225	237	249	261	273	285	297	309	321	333	348	363
60	219	233	245	257	269	281	293	306	318	330	342	356	370
70	227	239	253	265	277	289	302	314	326	339	351	366	381
80	234	247	259	273	285	298	310	322	335	347	360	375	390
90	242	255	267	281	293	306	318	331	343	356	368	384	400
100	250	262	275	289	301	314	326	339	352	364	378	394	410
110	257	270	283	295	309	322	335	347	360	374	387	403	419
120	265	277	290	303	317	330	343	356	370	383	395	411	427
130	271	285	298	311	325	338	351	364	378	391	404	420	436
140	279	293	306	319	333	346	359	374	387	400	414	430	446
150	286	299	314	327	340	354	368	382	395	408	423	439	455
160	294	307	321	335	348	363	376	390	404	418	431	448	465
170	309	323	339	354	370	386	400	416	431	447	463	480	497
180	315	331	347	362	378	394	408	424	440	455	471	489	507
190	323	338	354	370	386	402	418	432	448	464	480	499	518
200	330	346	362	378	394	410	426	442	458	473	489	508	527
210	338	354	370	386	402	418	434	450	466	481	497	516	535
220	344	360	378	394	410	426	442	459	475	491	507	525	543