ROLLO-mat®

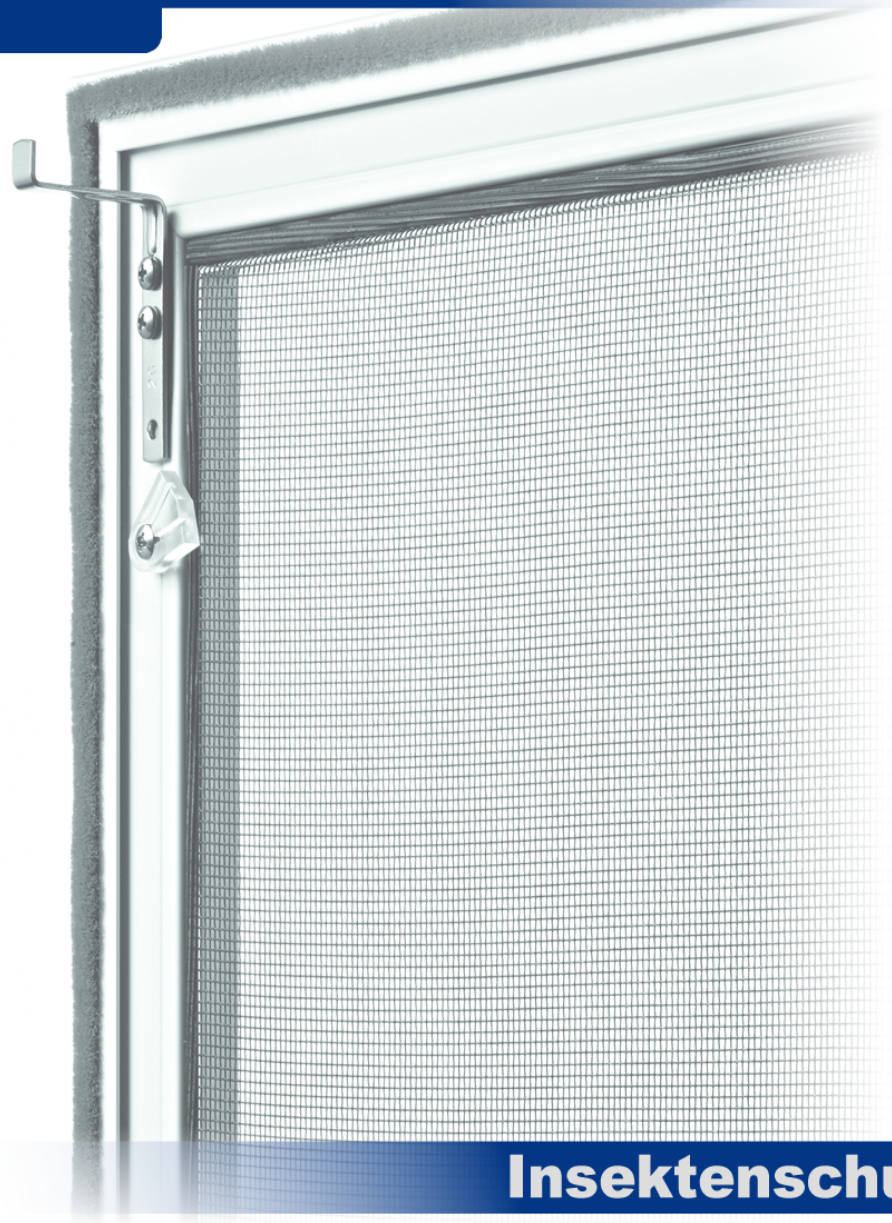

Insektenschutz - Spannrahmen

Spannrahmen Beispiel als Explosionszeichnung

Typ L-SE / 10 mit Federeinhängewinkel

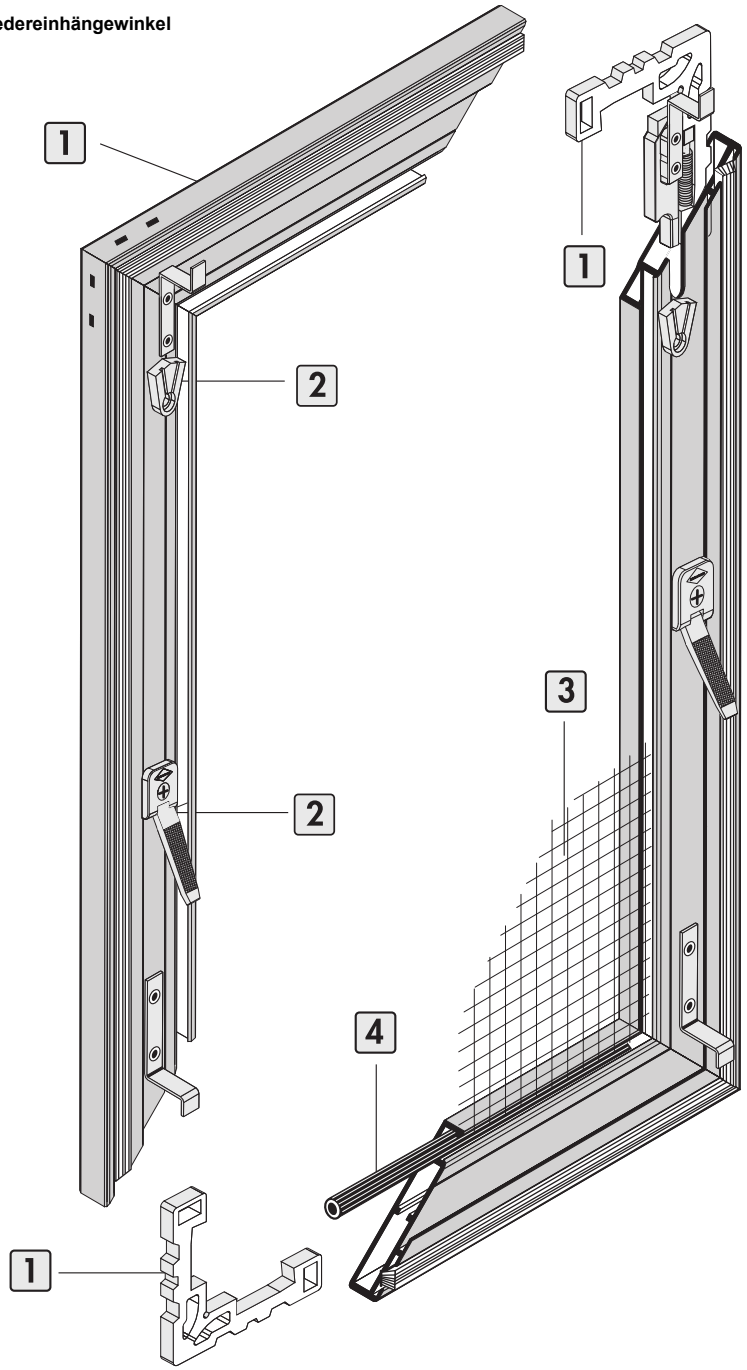

Typenbezeichnung

L - S E / 1 0

Variantenbezeichnung

Befestigungsart: **E** = Einhängewinkel
F = Federstift
K = Klemmwinkel
Z = Z-Einsetzrahmen

Spannrahmen

System: L = Lämmermann, **H** = Heroal

Eigenschaften (System L)

1	Sämtliche Profile des von uns eingesetzten Insektenschutz Systems bestehen aus Aluminium der Legierung AL MgSi0,5 F22 und werden im Strangpressverfahren hergestellt. Den hohen Standard unserer Produkte erreichen wir durch geringe Maßtoleranzen der, in die Hohlkammerprofile eingeschobenen Aluminiumwinkel, die doppelt verpresst werden.
2	Alle im System verarbeiteten Beschläge werden aus hochwertigen verschleißfreien Materialien hergestellt. Aluminium pulverbeschichtet, Edelstahl V2A oder Messing vernickelt. Unter anderem werden auch hochwertige uv- und witterungsbeständige Kunststoffe verwendet.
3	Das Gewebe für unsere Rahmen bestehlt standardmäßig aus Fiberglas, ist kunststoffummantelt und maschenfest verschweißt.
4	Der Keder dient zur Fixierung des Gewebes. Er besteht aus hochwertigem speziellen PVC. Der Keder wird in die Kedernut unserer Aluminiumprofile eingezogen und hält das Gewebe fest und straff. Das Gewebe kann jederzeit ausgetauscht werden.

Hinweise zum Katalog

Unser Bestellkatalog beschränkt sich zu Gunsten der Übersichtlichkeit im wesentlichen auf relevanteste Rahmenvarianten. Selektiv haben wir aber auch weniger relevante Varianten abgebildet, um weitere Möglichkeiten aufzuzeigen.
Die abgebildeten Profile lassen sich für Sonderanforderungen auch anders, als dargestellt, miteinander kombinieren (nicht beliebig, sondern immer nur systemintern). In solchen Fällen sollte immer erst eine möglichst die nächstverwandte Variante als Kommunikationsgrundlage gewählt werden.

Spannrahmen Profile und Farben

1008 Rahmenprofil

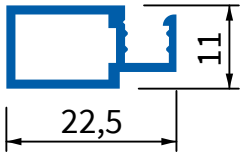

1007 Rahmenprofil für uml. Bürste

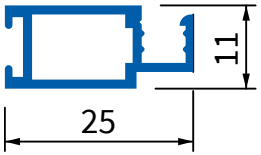

1230 Rahmenprofil

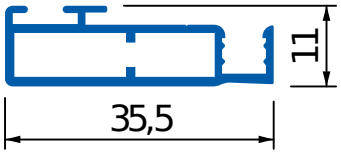

1231 Rahmenprofil für uml. Bürste

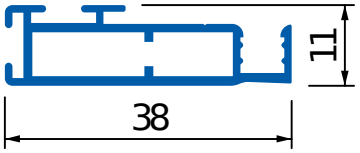

1010 Sprossenprofil

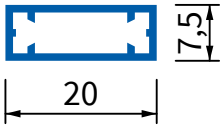

1228 Sprossenprofil gewebeteilend

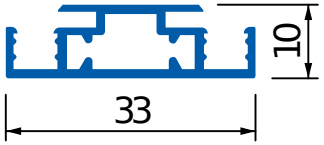

Standardfarben ohne Mehrpreis (L-Serie!)

Weiß **RAL 9016 matt** **Lagerfarbe**	
Anthrazit **RAL 7016 matt** **Lagerfarbe**	
Silber **Eloxal E6/EV1** **Lagerfarbe**	
Schwarzbraun **TON 8077 matt** **Lagerfarbe**	
Ockerbraun **RAL 8001 matt**	
Sepiabraun **RAL 8014 matt**	

Trendfarben – Mehrpreis 10% (L-Serie!)

Basaltgrau **RAL 7012 matt**	
Schiefergrau **RAL 7015 matt**	
DB 703 **Feinstruktur**	

Sonder-RAL – Mehrpreis 25%

Mindestmehrpreis = € 150,-
je Auftrag und Farbe
(nicht rabattfähig!)

Achtung: Eine realistische Farbwiedergabe ist im Druck oder digital nicht möglich!

Spannrahmen Gewebe

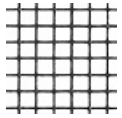

Klarsichtgewebe schwarz
Standard-Fiberglasgewebe mit 70% statt nur 60% offener Sichtfläche

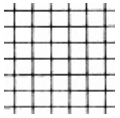

Fiberglasgewebe grau
„Klassisches“ Gewebe für Standard-anwendungen mit 60% offener Sichtfläche

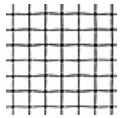

proAir
Fiberglasgewebe mit 80% offener Sichtfläche
Für optimale Durchsicht und Luftdurchlass

solidClear
Textiles Gewebe mit 7-fach höherer Reißfestigkeit als normales Fiberglasgewebe.
Geeignet für Haustiere wie Katzen und Hunde
18% höherer Durchsicht im Vergleich zu gängigen Petscreen-Geweben

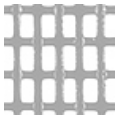

PetScreen schwarz / grau
Robustes Pet-Fiberglasgewebe
45% offene Sichtfläche
Bei Bestellwunsch explizit angeben.
Standardmäßig wird solidClear eingesetzt!

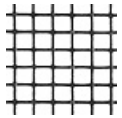

Klarsicht-Edelstahl schwarz
74% offene Sichtfläche
Optimal gegen Nagetierbefall

Edelstahlgewebe silber V2A
72% offene Sichtfläche
Optimal für Bereiche mit hohem Hygieneanspruch wie Bäder, Küchen oder andere Bereiche der Lebensmittelverarbeitung

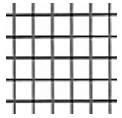

Aluminiumgewebe schwarz
65-69% offene Sichtfläche
Geeignet gegen Nagetierbefall

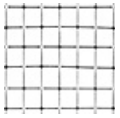

Aluminiumgewebe grau
65-69% offene Sichtfläche
Geeignet gegen Nagetierbefall

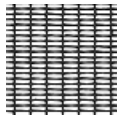

PollTex schwarz
Engmaschiges Pollenschutzgewebe für empfindliche Allergiker mit nur 20,5% offener Sichtfläche

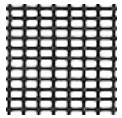

Feinmaschgewebe schwarz
Fiberglasgewebe mit nur 42% offener Sichtfläche. Hält auch kleinere Insekten fern.

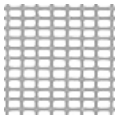

Feinmaschgewebe grau
Fiberglasgewebe mit nur 42% offener Sichtfläche. Hält auch kleinere Insekten fern.

Variantenübersicht

Seite	Typ	Bautiefe	Verwendung / Besonderheiten
6	**L-SE / 9**	13 mm	PVC Fenster mit schräger oder gerader Außenfalz
7	**L-SE / 10**	13 / 10 mm	PVC Fenster mit Softlineprofil
8	**L-SE / 11**	13 mm	Holzfenster mit überstehender Regenschutzschiene
9	**L-SE / 11-2**	13 mm	Holzfenster ohne überstehende Regenschutzschiene
10	**L-SE / 12**	13 mm	Fenster mit geringer seitlicher Auflagefläche
12	**L-SE / 14-31**	13 mm	Flächenversetzte PVC Fenster bei auf dem Blendrahmen montierten Rollläden
13	**L-SE / 14**	13 mm	Wie L-SE/14, jedoch in schmaler Profilausführung
14	**L-SF / 1**	11 mm	Federstiftmontage, Befestigung in gerade Außenfalz oder Führungsschiene
15	**L-SF / 2**	11 mm	Federstiftmontage, Holzfenster mit gerader Außenfalz
16	**H-SE / 1+2**	13 mm	Holzfenster
17	**H-SE / 0+3**	13 mm	PVC Fenster
18	**H-SE / 4**	13 mm	PVC Fenster mit Softlineprofil
19	**H-SE / 14**	16 mm	Flächenversetzte PVC Fenster bei auf dem Blendrahmen montierten Rollläden
20	**H-SF / 1**	13 mm	Federstiftmontage ohne umlaufende Bürste
21	**H-SF / 2**	13 mm	Federstiftmontage, umlaufende Bürste
22	**H-SF / 3**	12 + 1 mm	Federstiftmontage, umlaufende Dichtung durch Profilauflage (unten offen)
23	**H-SF / 4**	12 + 1 mm	Federstiftmontage, umlaufende Dichtung durch Profilauflage
24	**H-SK / 1**	13 mm	PVC und Aluminiumfenster, Kein Einhängehub notwendig
25	**H-SK / 2**	13 mm	PVC und Aluminiumfenster, Kein Einhängehub notwendig, größere Auflage
26	**H-SK / 3**	13 mm	PVC und Aluminiumfenster, Nischenmontage
27	**H-SK / 4**	13 mm	PVC und Aluminiumfenster, Sonderanwendung / Softline
28	**H-SZ / 2**	29 mm	Fenster mit überstehendem Wetterschenkel
29	**H-SZ / 3**	39 mm	Fenster mit überstehendem Wetterschenkel
30	**Übersicht Sonderformen winklig**		
31	**Übersicht Sonderformen rund**		
32	**ECO 20**	20 mm	Flächenversetzte Kunststofffenster. Günstiger Objekt-Spannrahmen.

Spannrahmen Preise

Preisgruppe Spannrahmen 1

Bestellhöhe (cm)	Bestellbreite (cm)															
	50	**60**	**70**	**80**	**90**	**100**	**110**	**120**	**130**	**140**	**150**	**160**	**170**	**180**	**190**	**200**
50	105	108	110	113	116	119	121	125	128	133	137	150	163	175	188	201
60	108	110	113	116	119	121	125	128	133	137	141	155	169	183	197	211
70	110	113	116	119	121	125	128	133	137	141	144	161	177	193	209	225
80	113	116	119	121	125	128	133	137	141	144	149	166	183	200	217	234
90	116	119	121	125	128	133	137	141	144	149	153	171	189	208	226	244
100	119	121	125	128	133	137	141	144	149	153	158	177	195	213	231	249
110	121	125	128	133	137	141	144	149	153	158	164	182	200	218	236	255
120	125	128	133	137	141	144	149	153	158	164	169	187	205	224	242	260
130	128	133	137	141	144	149	153	158	164	169	174	193	211	229	247	265
140	133	137	141	144	149	153	158	164	169	174	180	198	216	234	253	271
150	137	141	144	149	153	158	164	169	174	180	185	203	221	240	258	276
160	152	155	162	167	172	178	184	190	198	204	211	244	277	310	343	377
170	154	158	164	169	174	180	187	194	200	208	215	249	284	318	352	386
180	158	163	168	173	179	184	189	196	203	211	219	255	290	325	361	396
190	162	165	170	175	182	187	194	200	208	215	224	260	296	333	369	406
200	164	169	174	180	185	190	198	204	211	219	228	265	303	340	378	415
210	167	172	178	183	188	195	201	209	215	224	231	272	312	353	394	434
220	169	174	180	185	193	199	205	214	220	229	236	279	322	365	408	450
230	173	179	184	189	196	203	210	218	226	234	242	286	330	373	417	461
240	178	183	188	194	199	208	214	223	231	240	247	292	337	382	427	472
250	182	187	193	198	202	212	218	227	236	245	253	299	345	391	437	483

Zusätzliche Mittelsprosse erforderlich >>

Preisgruppe Spannrahmen 2

Bestellhöhe (cm)	Bestellbreite (cm)															
	50	**60**	**70**	**80**	**90**	**100**	**110**	**120**	**130**	**140**	**150**	**160**	**170**	**180**	**190**	**200**
50	134	136	139	141	146	150	154	157	162	166	170	184	198	212	226	240
60	136	139	141	146	150	154	157	162	166	170	173	189	205	221	238	254
70	139	141	146	150	154	157	162	166	170	173	178	195	212	229	246	263
80	141	146	150	154	157	162	166	170	173	178	182	200	218	236	255	273
90	146	150	154	157	162	166	170	173	178	182	186	208	229	250	272	293
100	150	154	157	162	166	170	173	178	182	186	189	213	236	260	284	307
110	154	157	162	166	170	173	178	182	186	189	195	218	242	265	289	312
120	157	162	166	170	173	178	182	186	189	195	200	224	247	271	294	318
130	162	166	170	173	178	182	186	189	195	200	205	229	253	276	300	323
140	166	170	173	178	182	186	189	195	200	205	213	235	258	280	303	325
150	170	173	178	182	186	189	195	200	205	213	219	242	264	287	309	332
160	186	189	195	200	205	211	216	221	227	234	241	274	307	340	373	407
170	188	193	198	203	209	214	219	225	230	236	243	278	314	349	384	419
180	192	195	200	205	211	216	221	227	234	241	247	284	320	356	393	429
190	194	198	203	209	214	219	225	231	238	245	251	289	326	364	401	439
200	197	200	205	211	216	221	229	235	242	248	257	295	334	372	411	449
210	199	204	210	215	220	226	232	240	246	254	262	304	346	387	429	471
220	203	209	214	219	225	231	238	245	251	259	269	312	356	400	444	488
230	208	213	218	224	230	236	243	250	258	266	275	322	369	416	463	510
240	212	217	223	228	235	242	248	256	264	274	281	332	382	432	483	533
250	216	221	227	232	241	247	254	261	271	281	288	341	395	448	502	555

Zusätzliche Mittelsprosse erforderlich >>

Mehrpreise

Zusätzliche Sprosse, gewebeteilend	45,-
Zusätzliche Sprosse, nicht gewebeteilend	25,-
Zusätzliche Mittenarretierung für L-SE/9, 10, 11, 14-31	16,-

Gewebe (Berechnung je Feld) **Fläche** (H x B – auch bei Sonderformen)

	1 m²	**1,5 m²**	**2 m²**	**2,5 m²**	**3 m²**	**max. Breite**
Feinmaschig 20x30 schwarz	40	53	66	80	94	152 cm
PetScreen / solidClear	47	63	80	96	113	150 cm
Klartec / pro Air	25	34	44	54	64	152 cm
Edelstahl silber V2A	59	82	101	122	142	160 cm
Klarsicht-Edelstahl schwarz	86	116	149	184	216	152 cm
Pollenschutz schwarz	55	76	97	120	130	160 cm
Aluminiumgewebe silber / schwarz	46	60	77	94	109	150 cm

Spannrehmen L-SE 9 Mit Feder-Einhängewinkeln

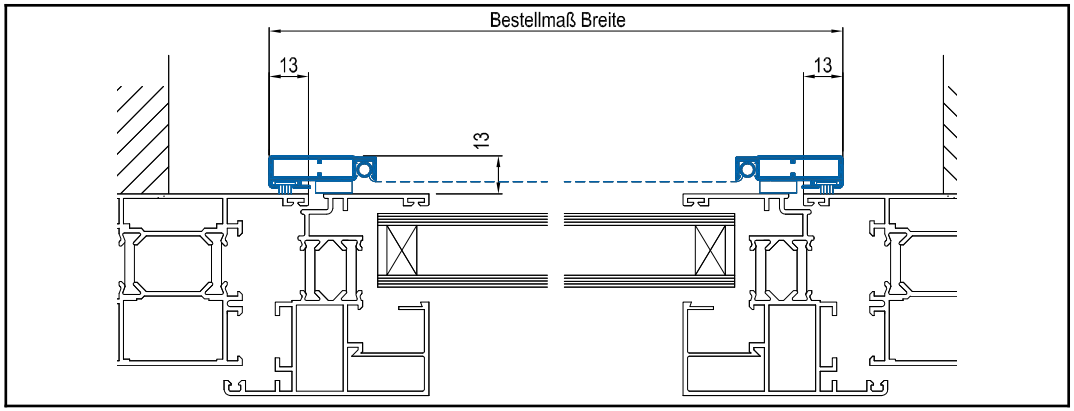

Preisgestaltung	Spannrahmen: Preisgruppe 2
Einsatzgebiet	Alu- und Kunststofffenster. **Achtung:** Bei Softline Fenstern Ausführung SE / 10 wählen. Einbautiefe: 13 mm
Bestellmaße	• Breite = Lichtes Breitenmaß + 26 mm • Höhe = Lichtes Höhenmaß + 34 mm • Maß „Z“ = Rahmenüberschlagtiefe (in 1 mm Abstufungen von 2-35 mm lieferbar)
Alternative Ausf.	SE / 9A ohne Federeinhängewinkel (E-Winkel angeschraubt)

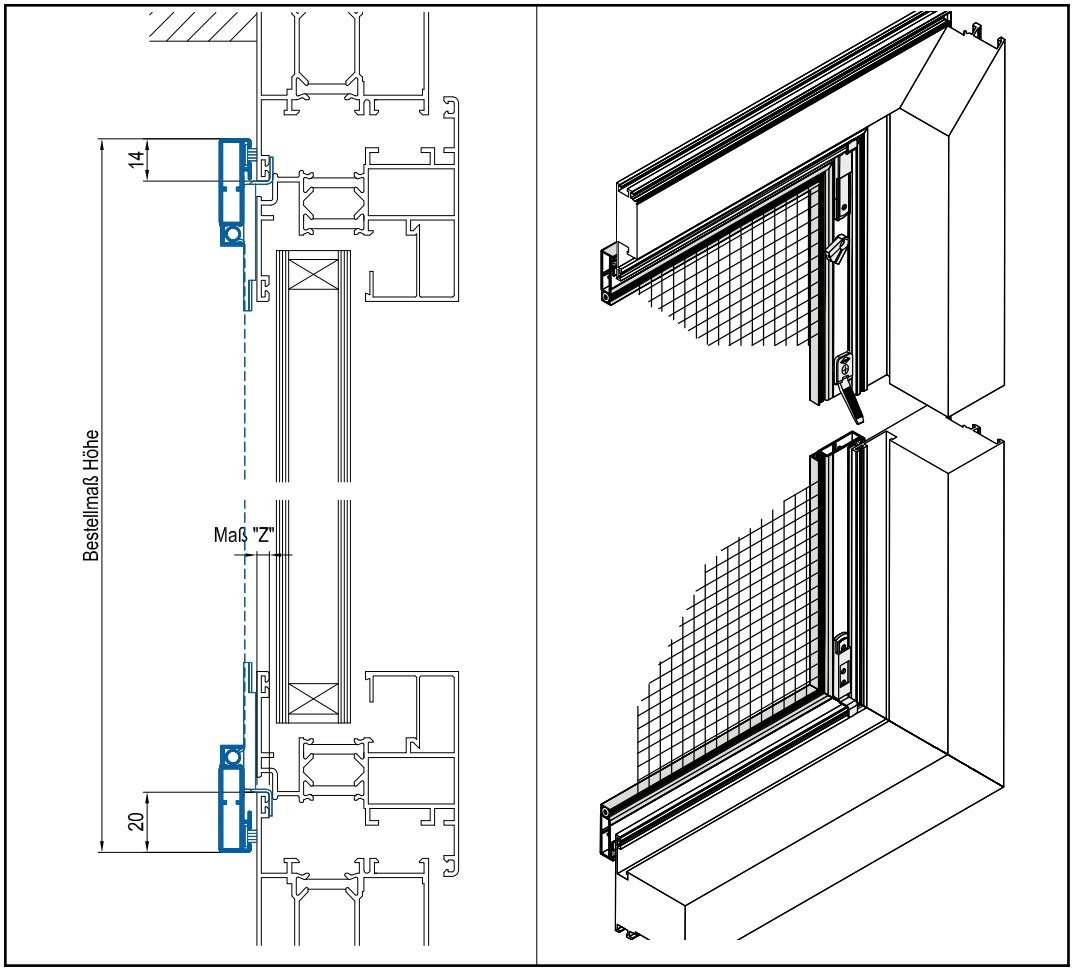

Spannrehmen L-SE 10 Mit Feder-Einhängewinkeln

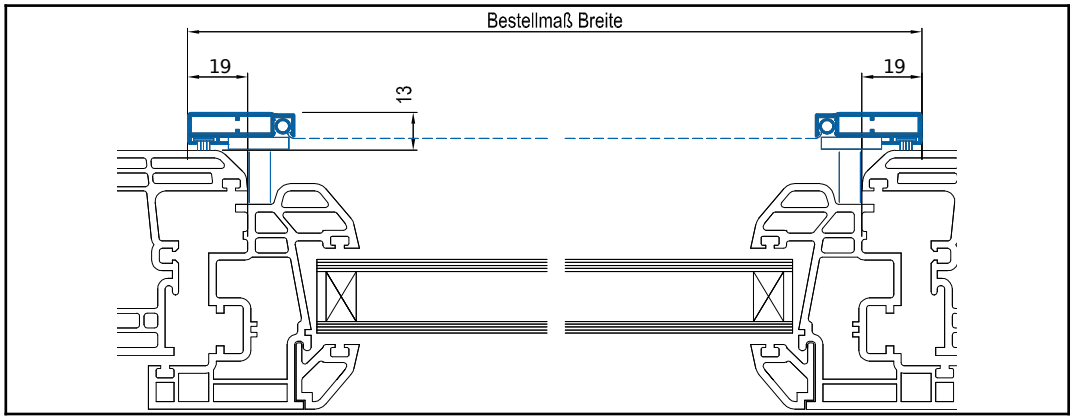

Preisgestaltung	Spannrahmen: Preisgruppe 2
Einsatzgebiet	Alu- und Kunststofffenster mit abgeschrägtem Blendrahmen (Softline). Einbautiefe: 13 mm 10 mm bei **L-SE / 10.1**
Bestellmaße	• Breite = Lichtes Breitenmaß + 40 mm • Höhe = Lichtes Höhenmaß + 42 mm Höhe = Lichtes Höhenmaß + 40 mm bei **L-SE / 10.1** • Maß „Z“ = Rahmenüberschlagtiefe (in 1 mm Abstufungen von 2-35 mm lieferbar)

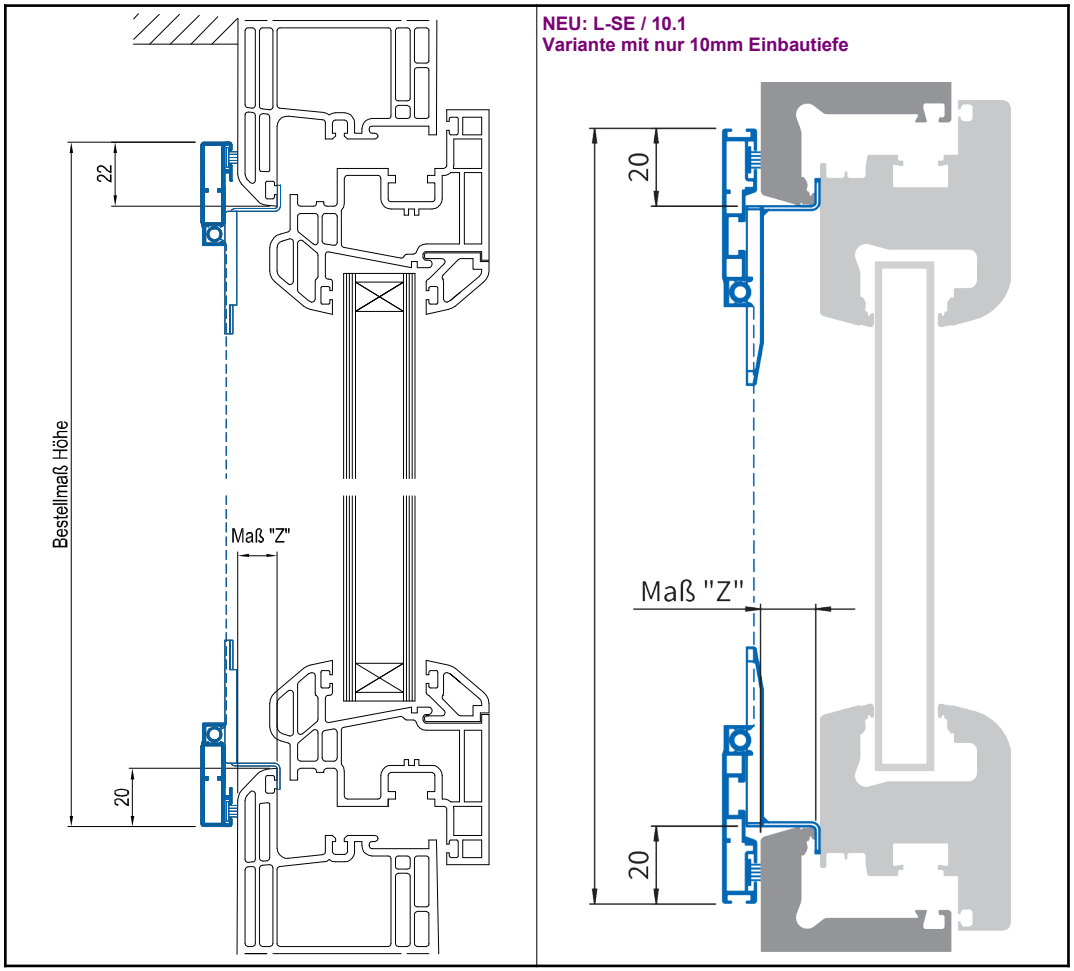

Spannrahmen L-SE / 11 mit Federeinhängewinkel, für Holzfenster mit Überstehendem Wetterschenkel

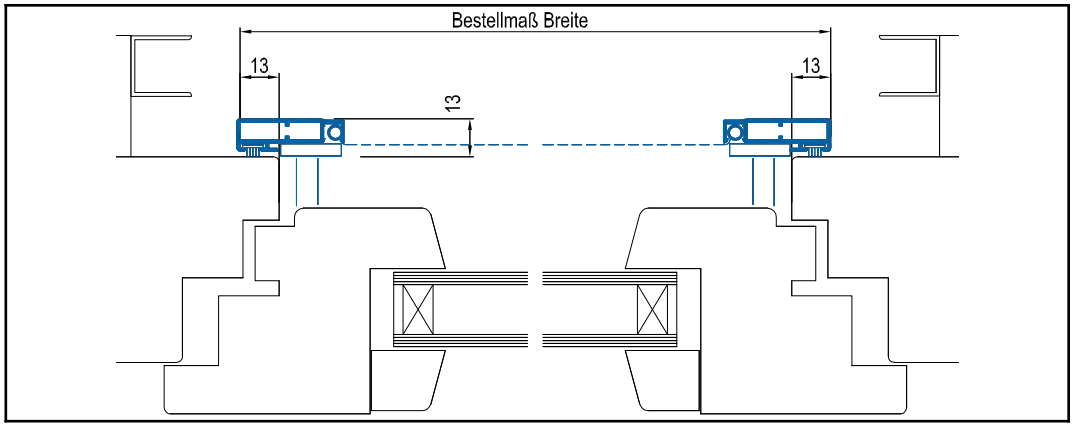

Preisgestaltung	Spannrahmen: Preisgruppe 2
Einsatzgebiet	Holzfenster. Einbautiefe: 13 mm
Bestellmaße	• Breite = Lichtes Breitenmaß + 26 mm • Höhe = Lichtes Höhenmaß + 14 mm + Maß „X“ • Maß „Z-oben“ / „Z-unten“ = Rahmenüberschlagtiefe (in 1 mm Abstufungen von 2-35 mm lieferbar) • Maß „X“ = Oberkante Regenschiene bis Unterkante Profil

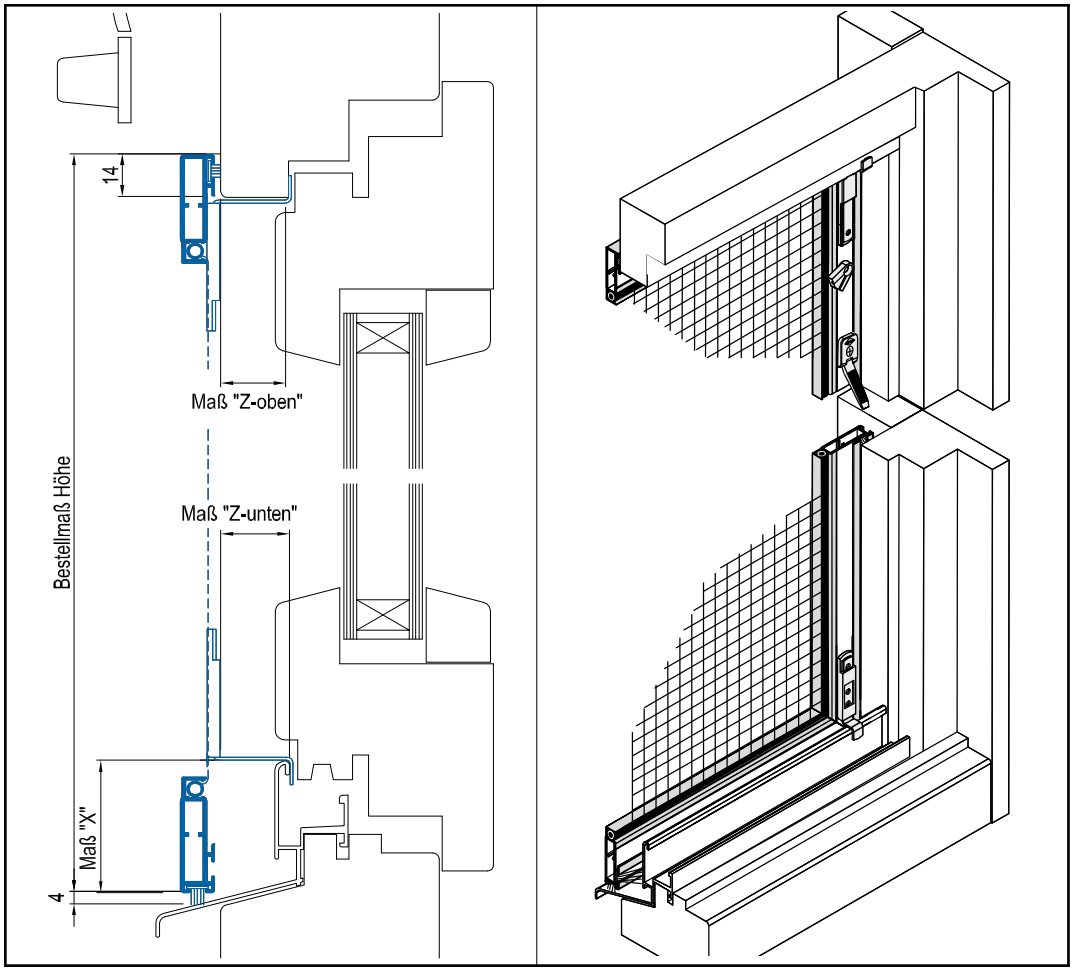

Spannrahmen L-SE / 11-2 mit Federeinhängewinkel, für Holzfenster ohne Überstehendem Wetterschenkel

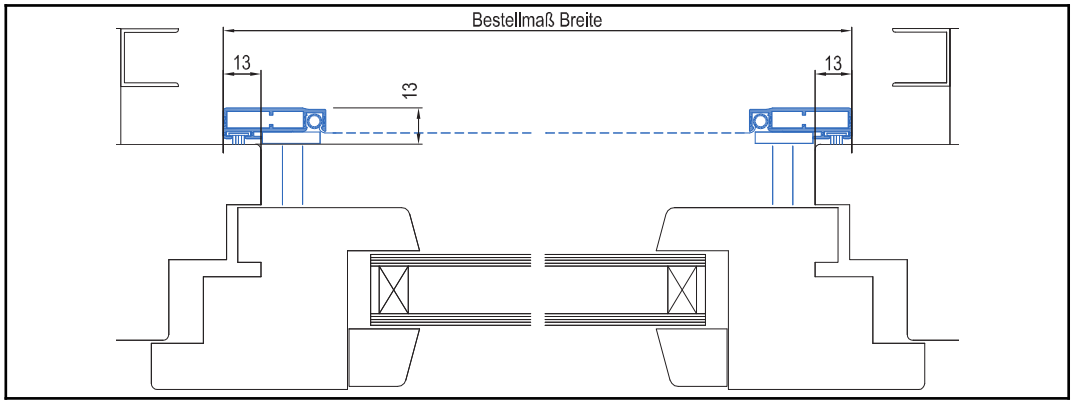

Preisgestaltung	Spannrahmen: Preisgruppe 2
Einsatzgebiet	Holzfenster. Einbautiefe: 13 mm
Bestellmaße	• Breite = Lichtes Breitenmaß + 26 mm • Höhe = Lichtes Höhenmaß + 14 mm + Maß „X“ • Maß „Z-oben“ / „Z-unten“ = Rahmenüberschlagtiefe (in 1 mm Abstufungen von 2-35 mm lieferbar) • Maß „X“ = Oberkante Regenschiene bis Unterkante Profil

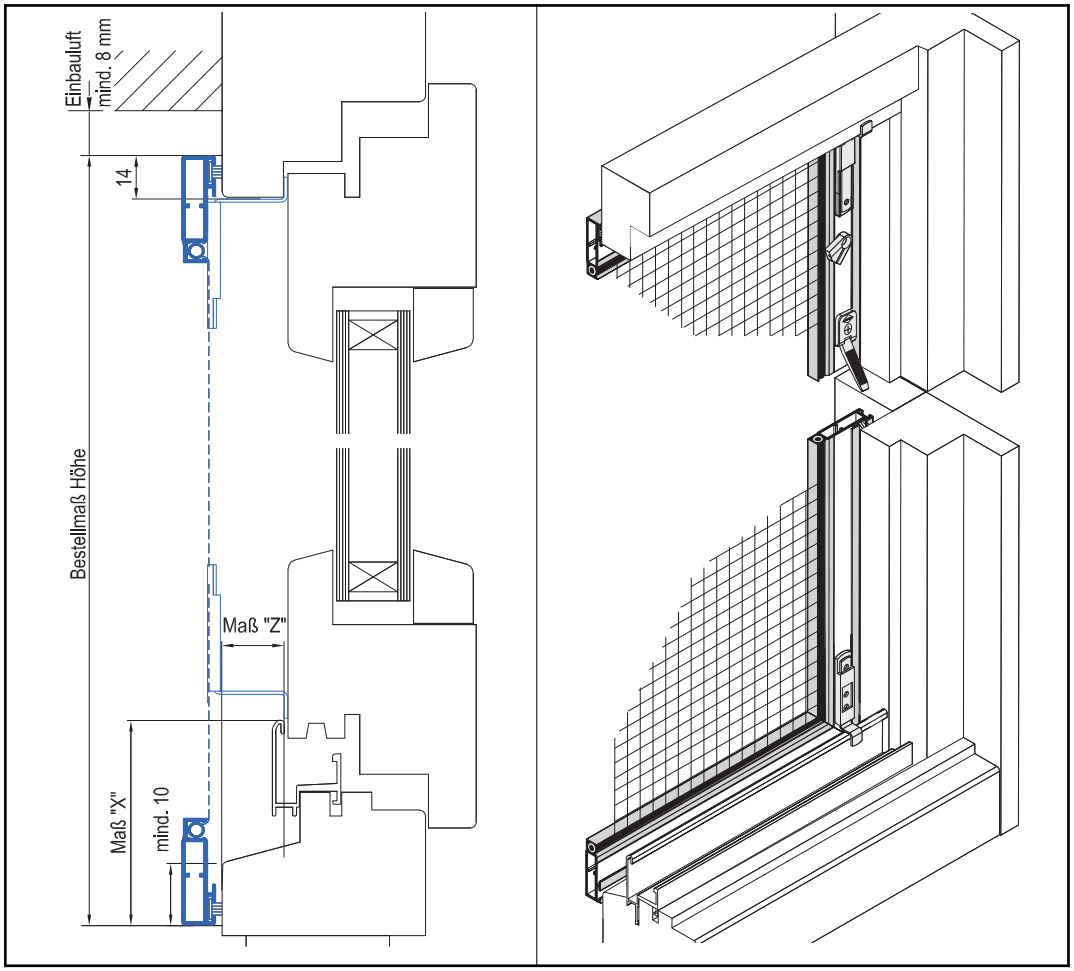

Spannrahmen L-SE / 12

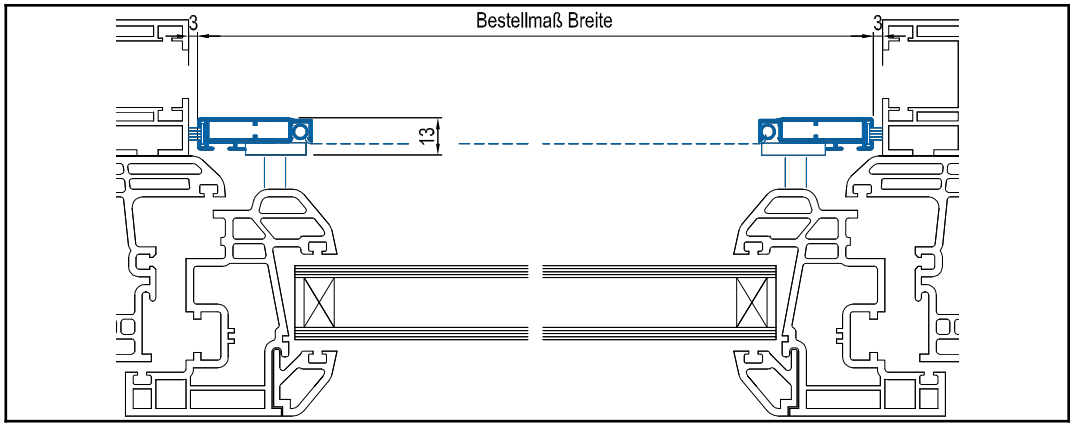

Preisgestaltung	**Spannrahmen: Preisgruppe 2**
Einsatzgebiet	Alu- und Kunststofffenster. Einbautiefe: 13 mm
Bestellmaße	• Breite = Lichtes Breitenmaß - 6 mm • Höhe = Lichtes Höhenmaß + 42 mm • Maß „Z“ = Rahmenüberschlagtiefe (in 1 mm Abstufungen von 2-35 mm lieferbar)

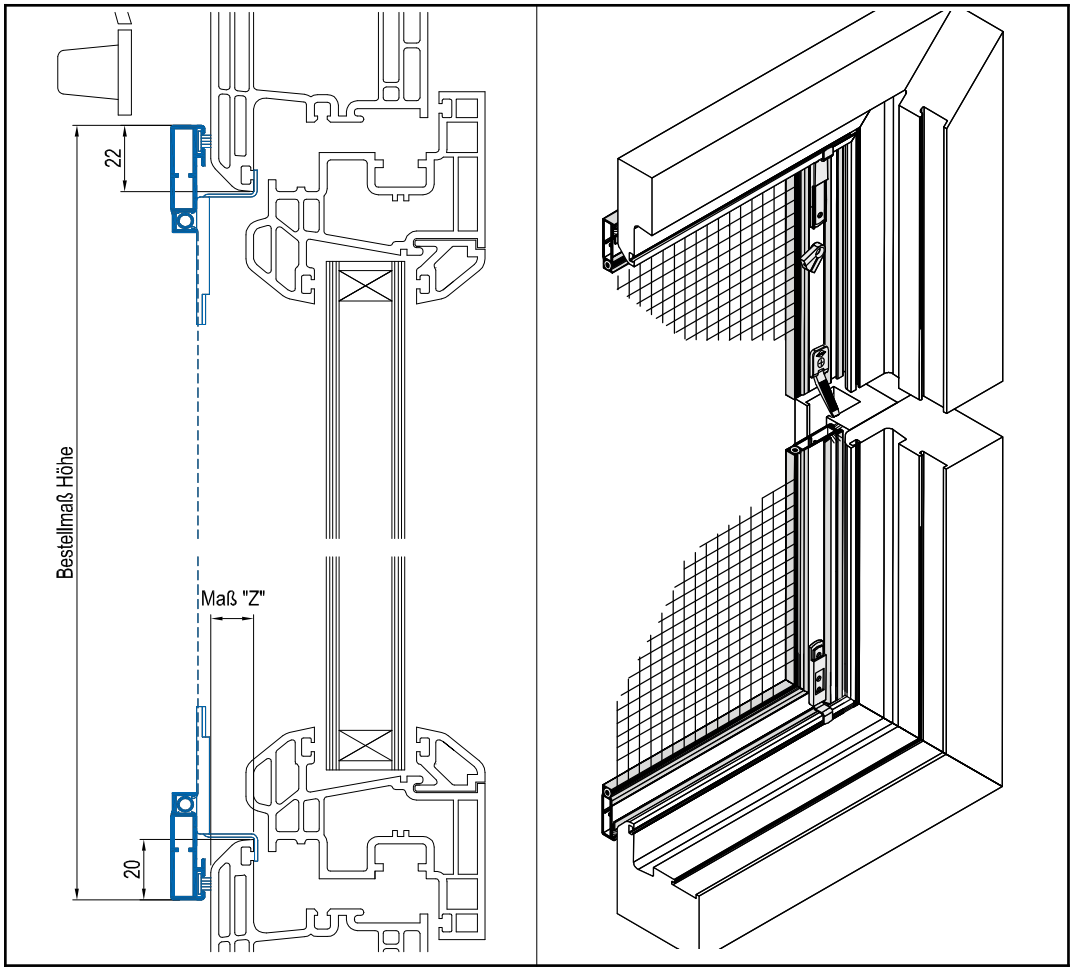

Spannrahmen L-SE / 14-31 mit Einhängewinkel und Klappgriff, Bürste umlaufend

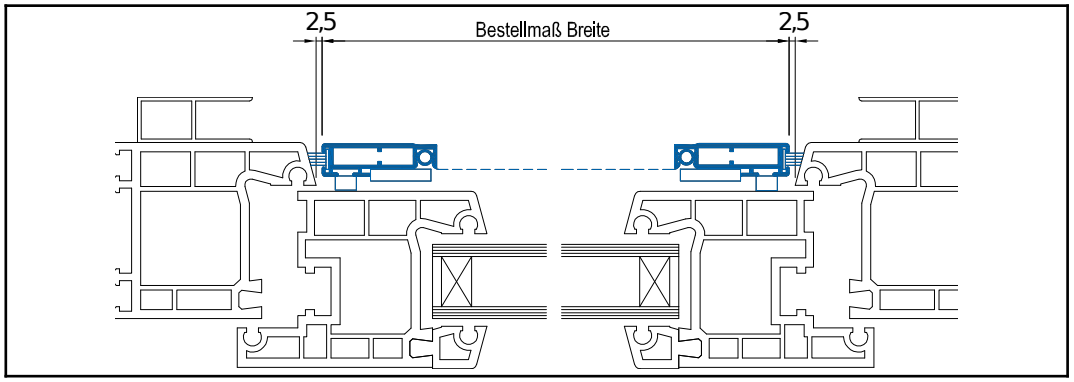

Einsatzgebiet	Kunststofffenster, flächenversetzt, ohne Wetterschenkel. Einbautiefe: 16 mm Einhängewinkel 5 mm Standard
Bestellmaße	• Breite = Lichtes Breitenmaß - 5 mm • Höhe = Lichtes Höhenmaß - 5 mm • Einhängewinkel in 1 mm Abstufungen von 5 - 15 mm **ACHTUNG: Minimale Einbautiefe = Einhängewinkel 5 mm (Standard) + 11 mm Profil = 16 mm**
Preisfindung	**Spannrahmen: Preisgruppe 2**

NEU: Halteklammer-Variante (wird standardmäßig geliefert)
- Breite Klammer für bessere Schonung der Dichtungsgummis
- Bei Bedarf frei verschiebbar
- Auch in der Ecke montierbar (siehe Abbildung)
- Dient auch als Mittenarretierung bei großen Spannrahmen der Variante SE / 14-31 (keine Gefahr der Lückenbildung mehr zwischen Fenster und Bürstendichtung)

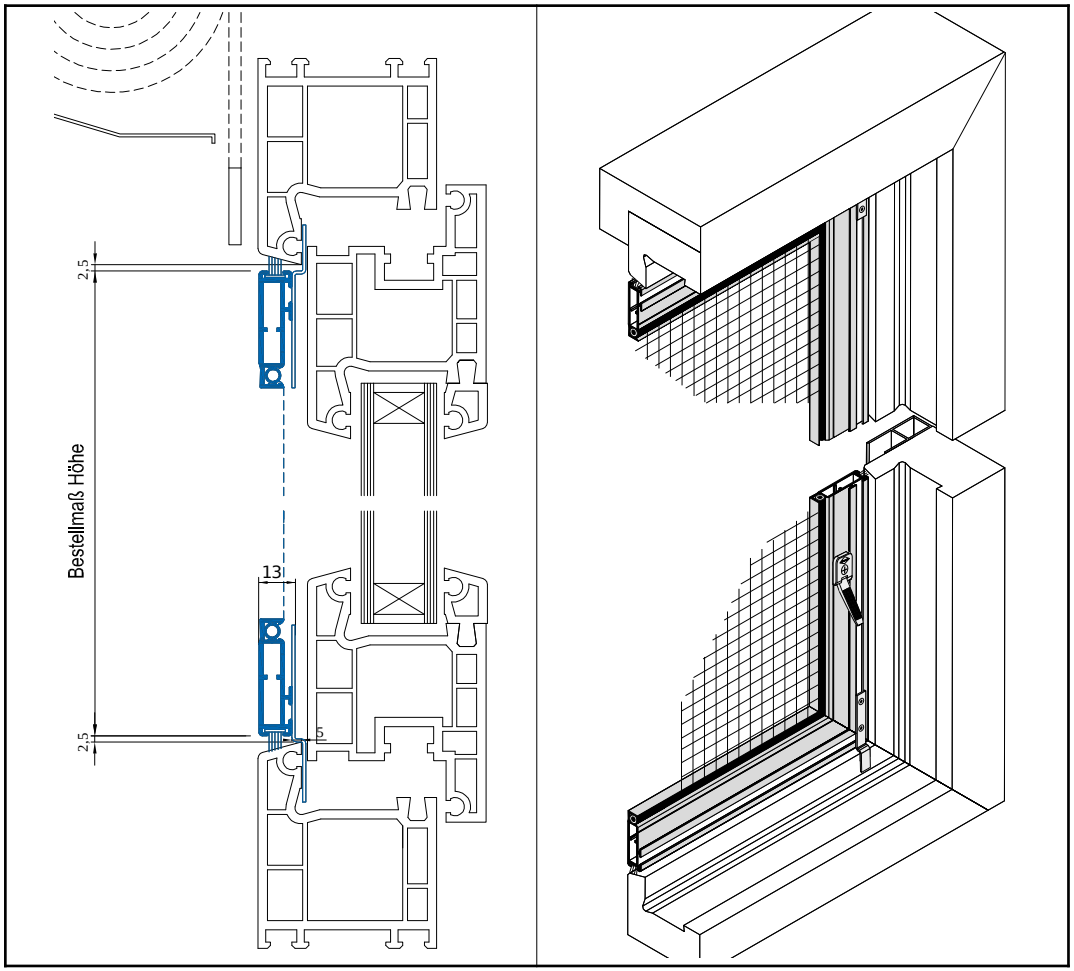

Spannrahmen L-SE / 14 mit Einhängewinkel und Klappgriff, Bürste umlaufend

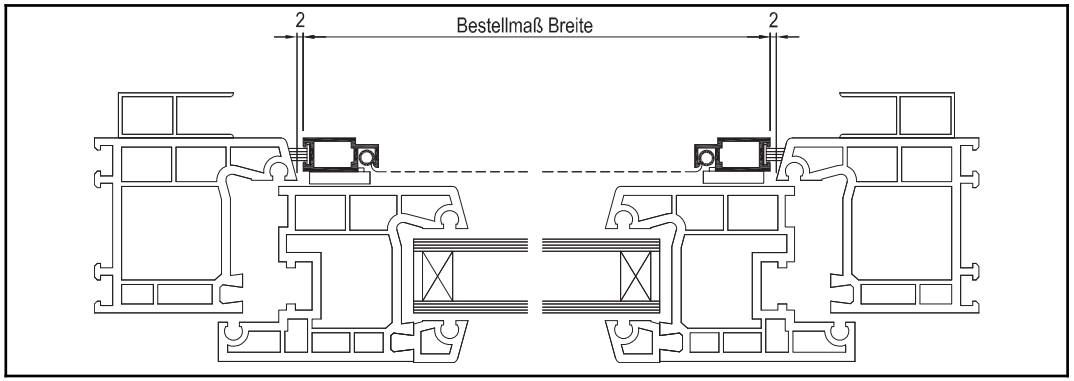

Preisgestaltung	Spannrahmen: Preisgruppe 1
Einsatzgebiet	Kunststofffenster, flächenversetzt, ohne Wetterschenkel. Einbautiefe: 16 mm Einhängewinkel 5 mm Standard
Bestellmaße	• Breite = Lichtes Breitenmaß - 4 mm • Höhe = Lichtes Höhenmaß - 4 mm • Einhängewinkel in 1 mm Abstufungen von 5 - 15 mm **ACHTUNG: Minimale Einbautiefe = Einhängewinkel 5 mm (Standard) + 11 mm Profil = 16 mm**

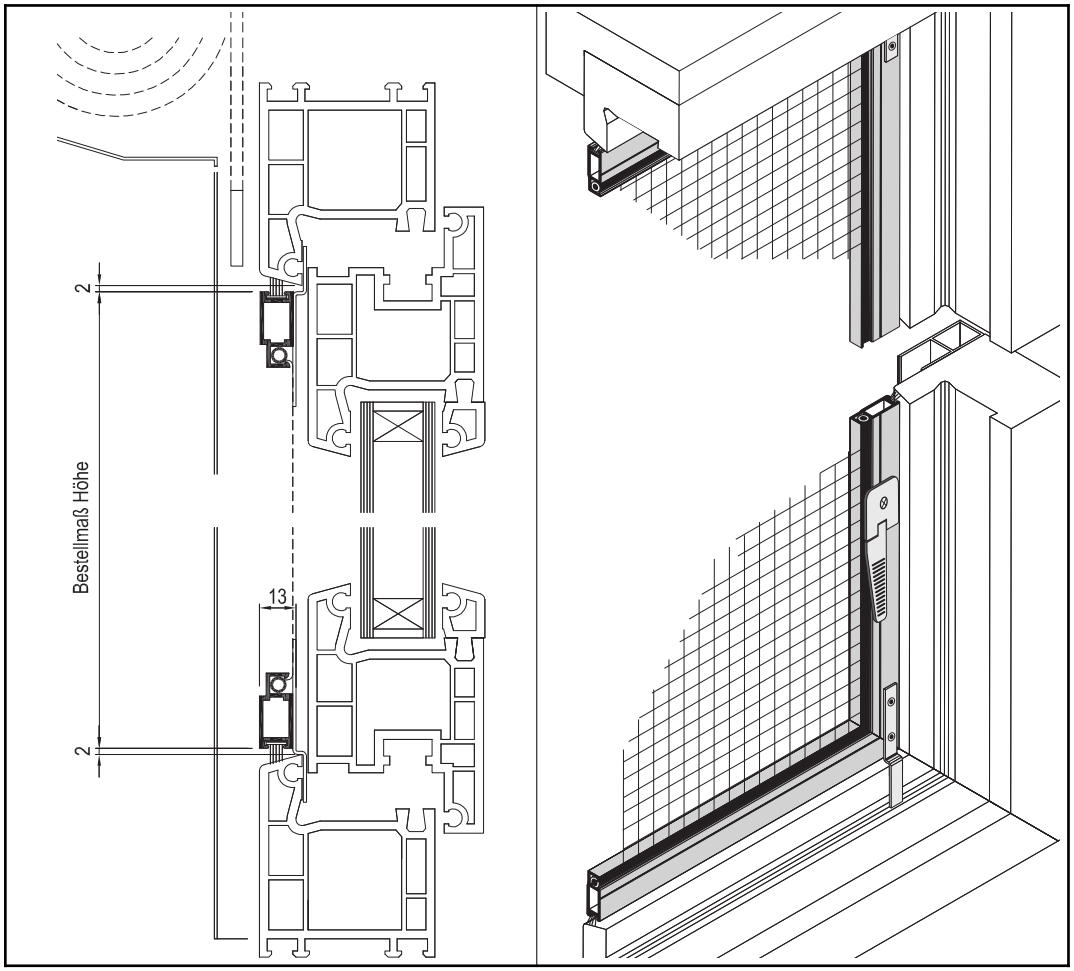

Spannrahmen L-SF / 1 mit Federstift

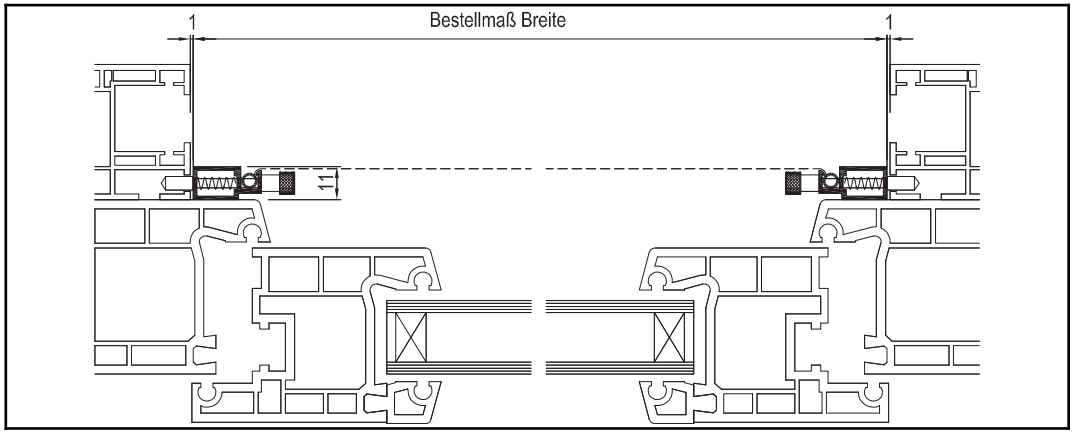

Preisgestaltung	Spannrahmen: Preisgruppe 1
Einsatzgebiet	Kunststofffenster mit Rolloführungsschiene. Bei entsprechender Rolloführungsschiene auch für Holz- und Alufenster anzuwenden. Einbautiefe: 11 mm
Bestellmaße	• Breite = Lichtes Breitenmaß - 2 mm (Rolloführungsschiene) • Höhe = Lichtes Höhenmaß + 50 mm

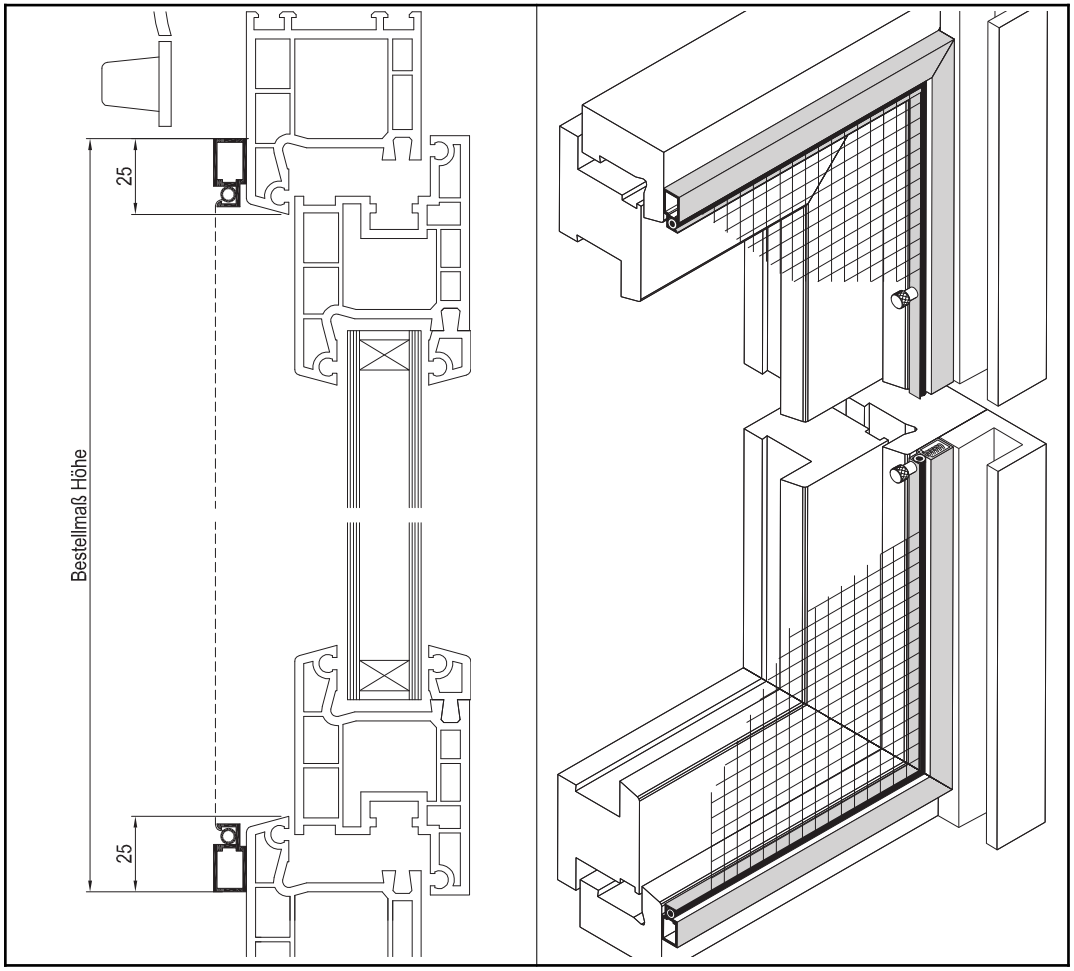

Spannrahmen L-SF / 2 mit Federstift, Bürste umlaufend

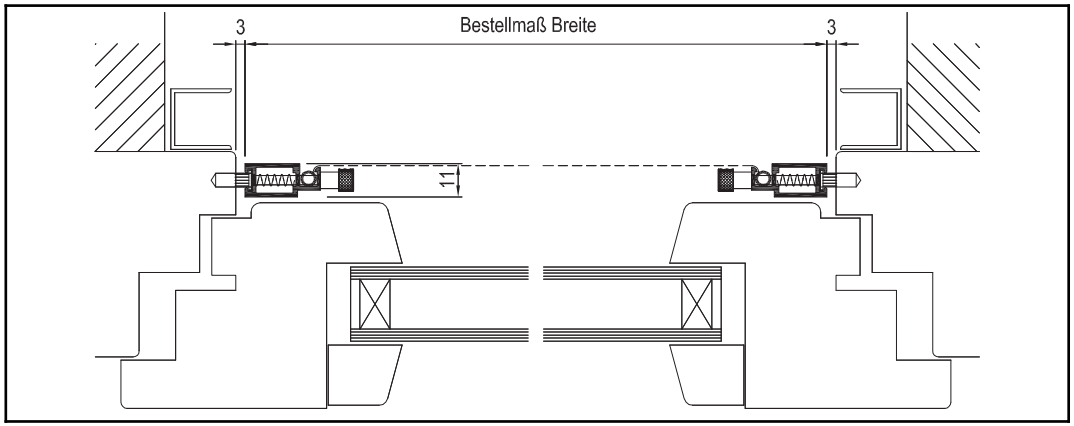

Preisgestaltung	Spannrahmen: Preisgruppe 1
Einsatzgebiet	Fenster mit direkt aufgesetzter Rolloführungsschiene. Bei vorgesetztem Einbruchschutzgitter kann der Spannrahmen von innen eingesetzt werden. Einbautiefe: 11 mm
Bestellmaße	• Breite = Lichtes Breitenmaß - 6 mm • Höhe = Lichtes Höhenmaß - 6 mm

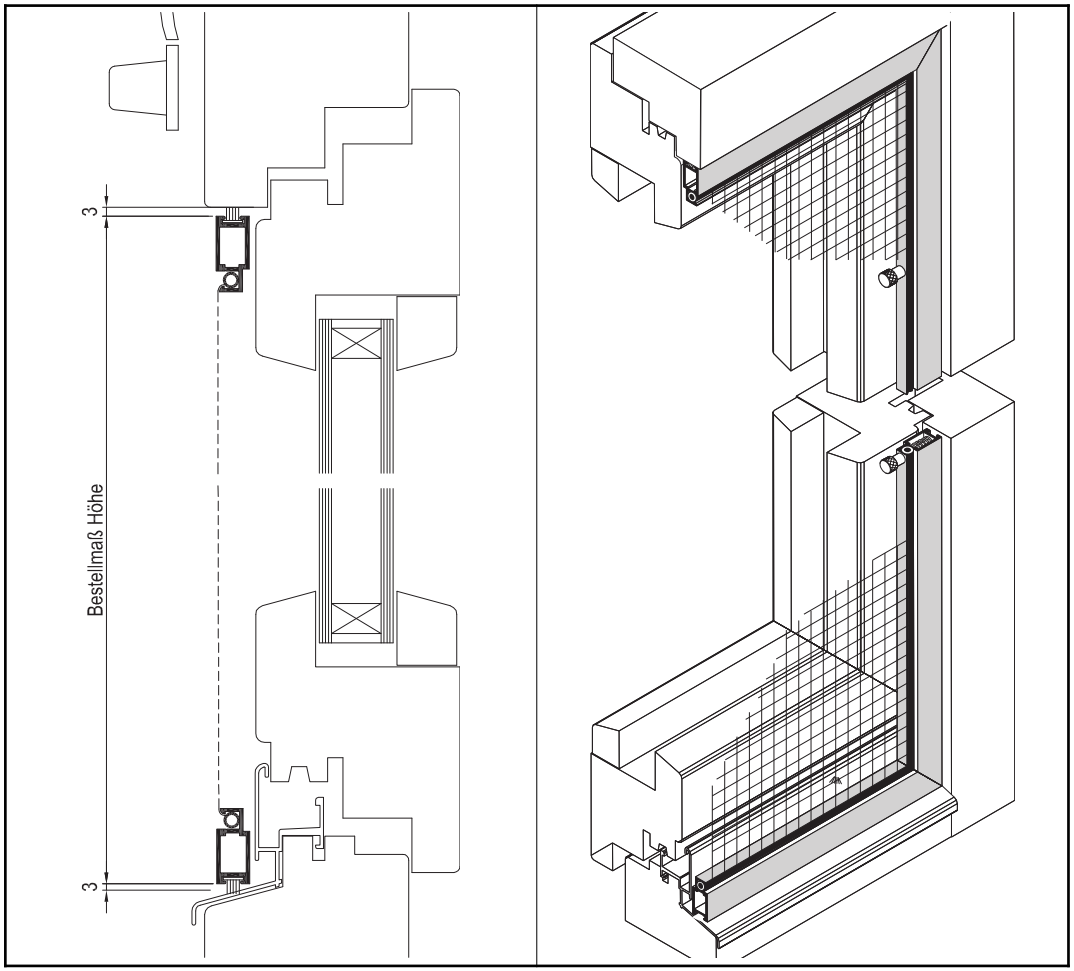

Spannrahmen H-SE / 1 und H-SE / 2

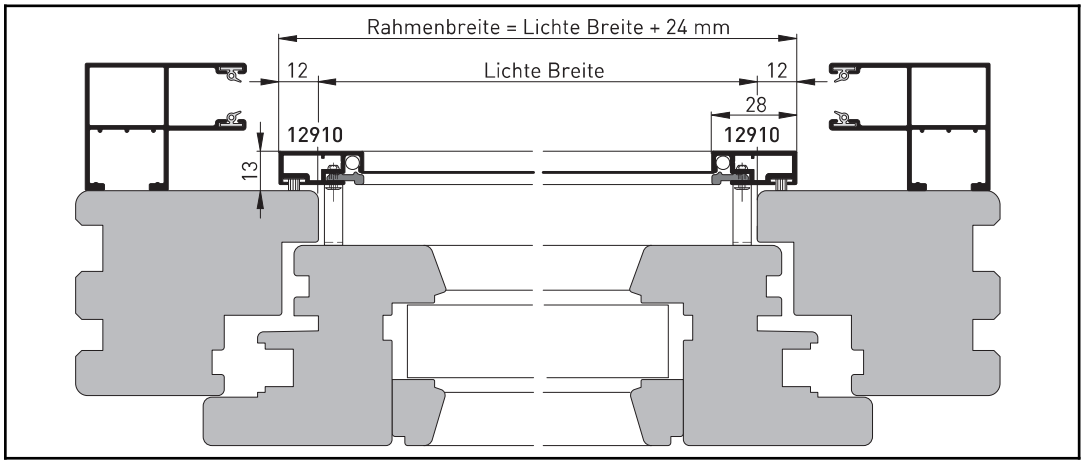

Preisgestaltung	Spannrahmen: Preisgruppe 2
Einsatzgebiet	Flächenversetzte Holzfenster ohne Stockabdeckung Zusätzliche Sprosse erforderlich ab 150 cm
Bestellmaße	**H-SE / 1** • Breite = Lichtes Breitenmaß + 24 mm • Höhe = Lichtes Höhenmaß + 12 mm + Maß „X“ **H-SE / 2 (unten Bürste zum Fenster und mit 12 mm Auflage = wie oben)** • Breite = Lichtes Breitenmaß + 24 mm • Höhe = Lichtes Höhenmaß + 12 mm + Maß „X“ • Maß „Z-oben“ / „Z-unten“ = Rahmenüberschlagtiefe (in 1 mm Abstufungen von 2-35 mm lieferbar) • Maß „X“ = Oberkante Regenschiene bis Unterkante Profil (siehe Seiten 24 bzw. 25)

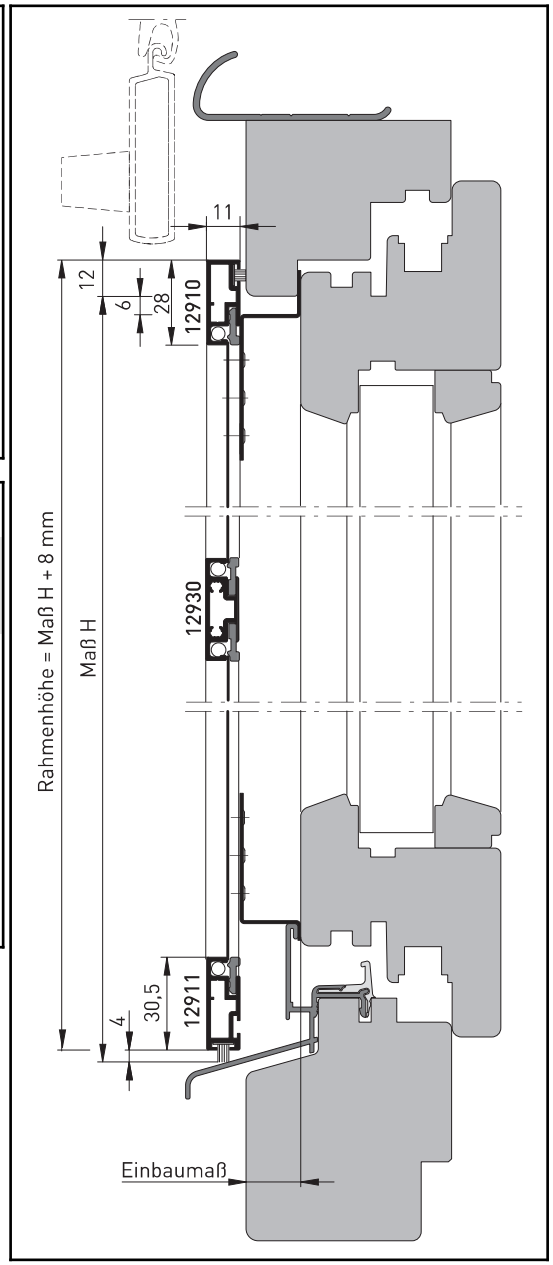

Spannrahmen H-SE / 3 und Variante H-SE / 0

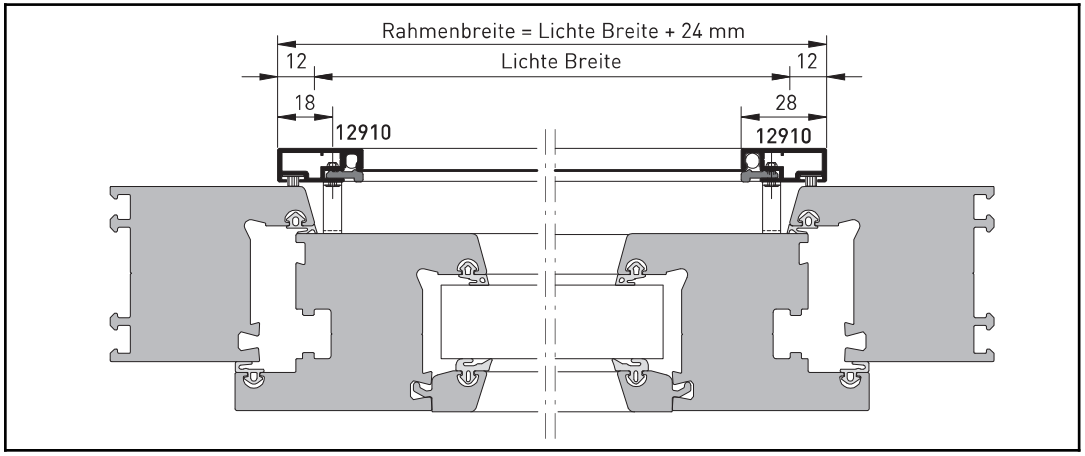

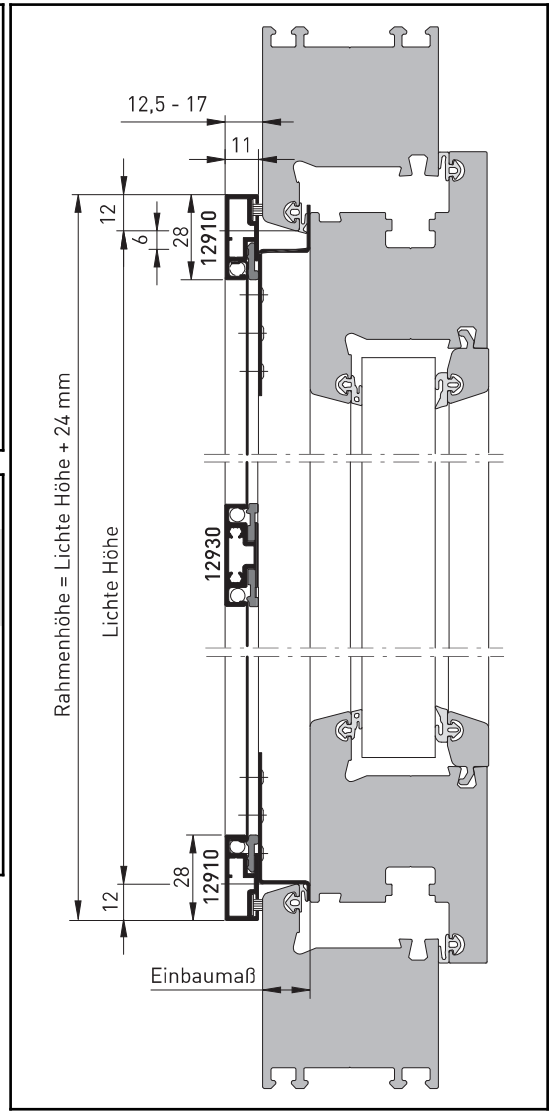

Preisgestaltung	Spannrahmen: Preisgruppe 2
Einsatzgebiet	Flächenversetzte Fenster, mindestens 10 mm Schattenfugerahmen Zusätzliche Sprosse erforderlich ab 150 cm
Bestellmaße	**H-SE / 3** • Breite = Lichtes Breitenmaß + 24 mm • Höhe = Lichtes Höhenmaß + 24 mm **H-SE / 0** • Breite = Lichtes Breitenmaß + 28 mm (Auflage 15 mm anstatt 12 mm) • Höhe = Lichtes Höhenmaß + 30 mm • Maß „Z-oben“ / „Z-unten“ = Rahmenüberschlagtiefe (in 1 mm Abstufungen von 2-35 mm lieferbar)

Spannrahmen H-SE / 4

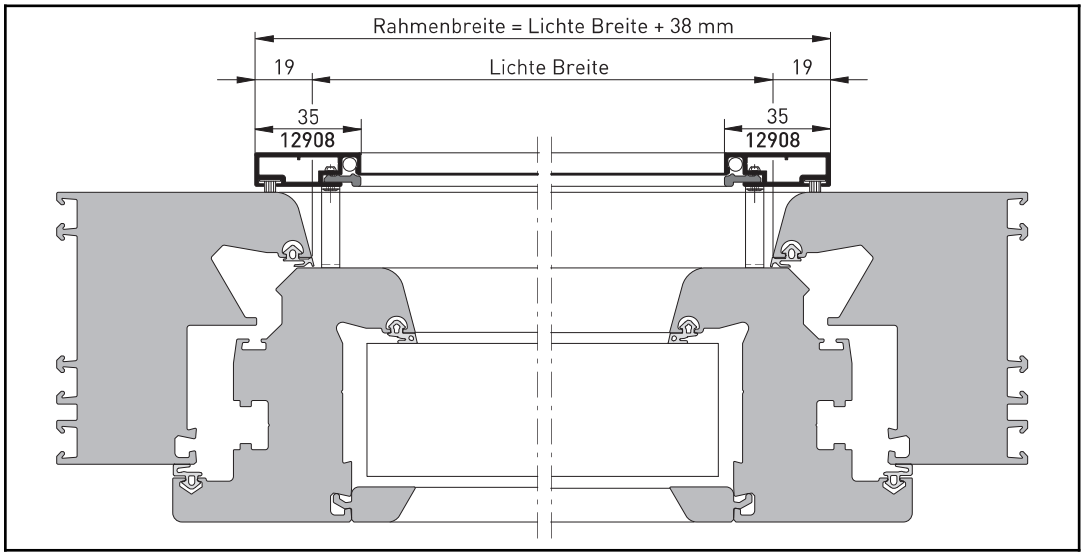

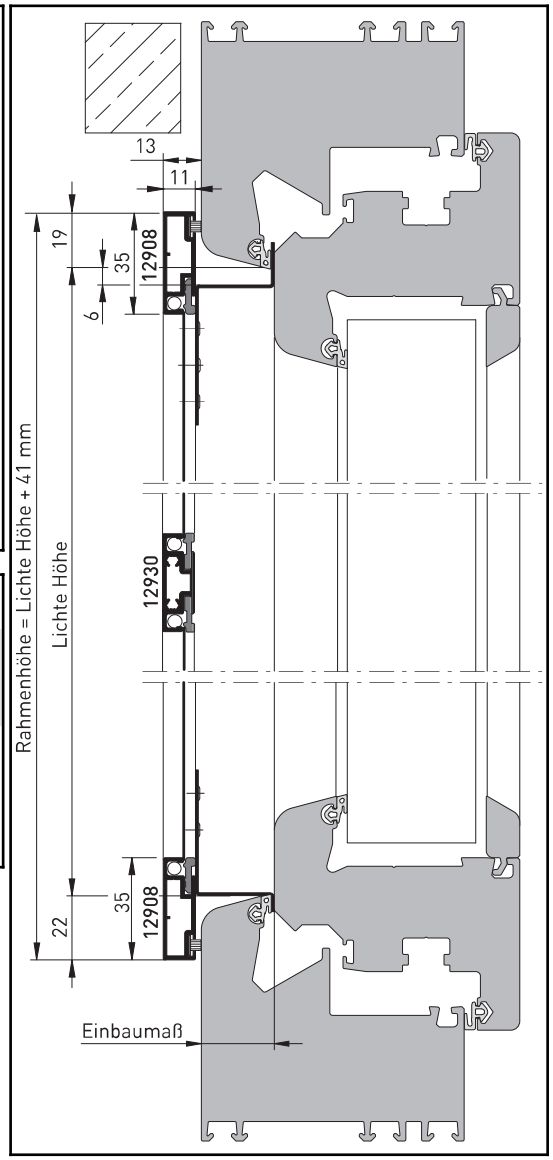

Preisgestaltung	Spannrahmen: Preisgruppe 2
Einsatzgebiet	Kunststofffenster mit abgeschrägtem Blendrahmen Zusätzliche Sprosse erforderlich ab 220 cm
Bestellmaße	• Breite = Lichtes Breitenmaß + 38 mm • Höhe = Lichtes Höhenmaß + 41 mm • Maß „Z-oben“ / „Z-unten“ = Rahmenüberschlagtiefe (in 1 mm Abstufungen von 2-35 mm lieferbar)

Spannrahmen H-SE / 14

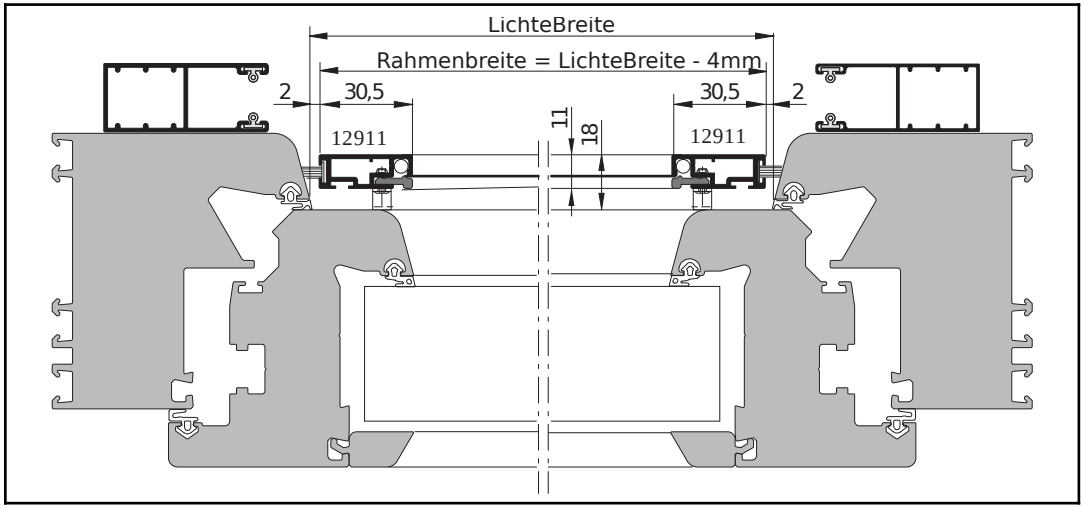

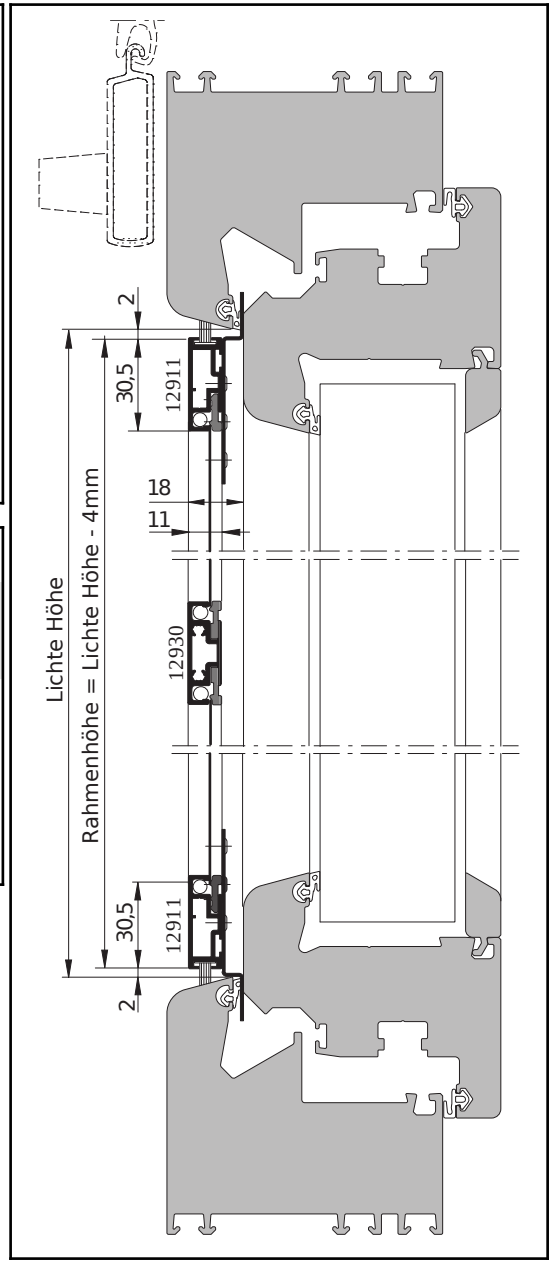

Preisgestaltung	Spannrahmen: Preisgruppe 2
Einsatzgebiet	Flächenversetzte Fenster mit schräger Außenfalz Zusätzliche Sprosse erforderlich ab 150 cm
Bestellmaße	• Breite = Lichte Breite – 4 mm • Höhe = Lichte Höhe – 4 mm • Einhängewinkel in 1 mm Abstufungen von 5 - 15 mm **ACHTUNG: Minimale Einbautiefe = Einhängewinkel 5 mm (Standard) + 11 mm Profil = 16 mm** **Winkelvariante Easy² nur in ~ 5 mm lieferbar**

Spannrahmen H-SF / 1

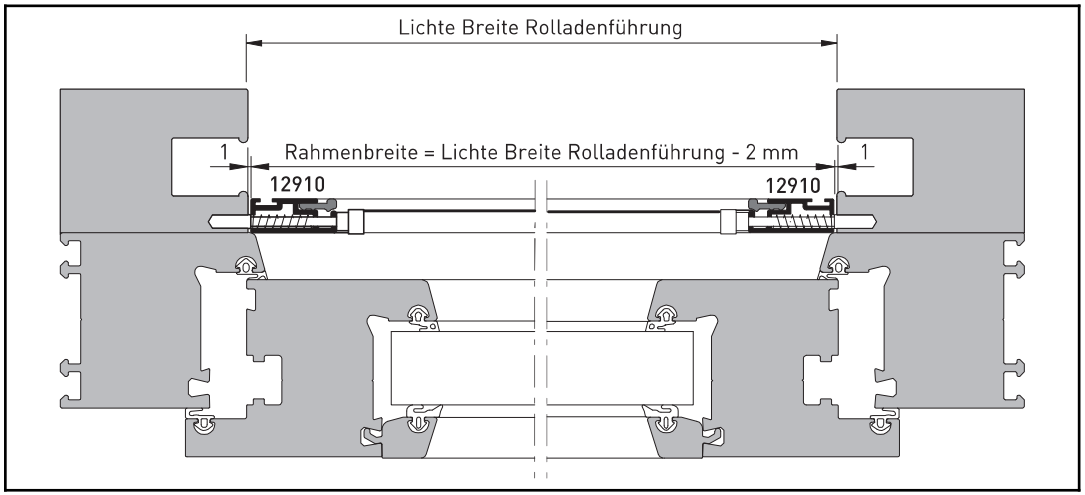

Preisgestaltung	Spannrahmen: Preisgruppe 2
Einsatzgebiet	Fenster mit Rolladenführung Zusätzliche Sprosse erforderlich ab 150 cm
Bestellmaße	• Breite = Lichte Breite – 8 mm • Höhe = Lichte Höhe – 8 mm

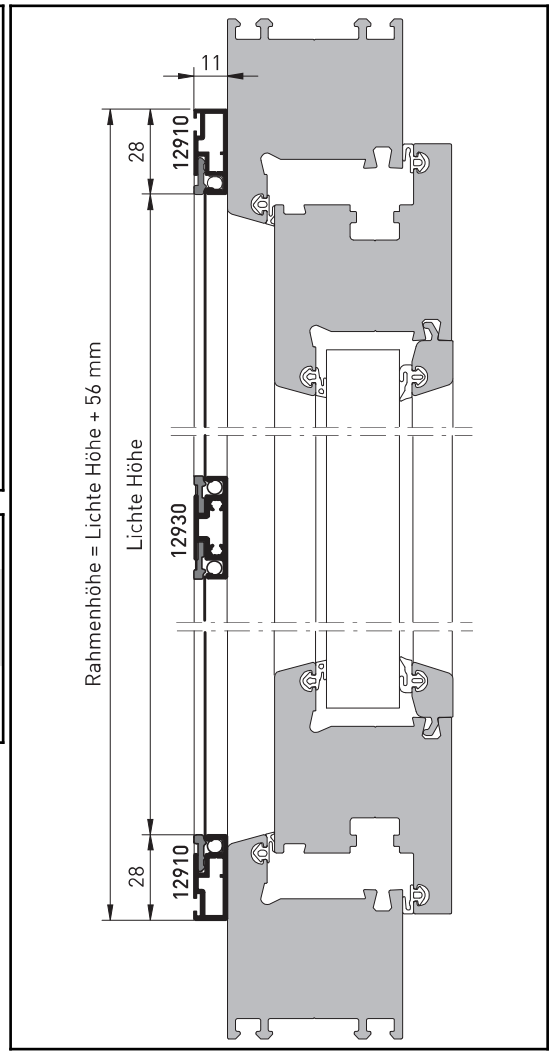

Spannrahmen H-SF / 2

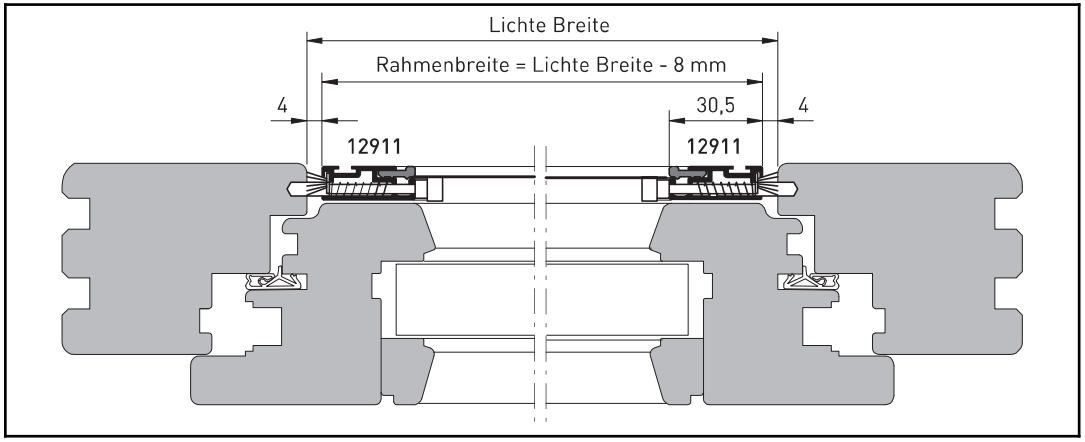

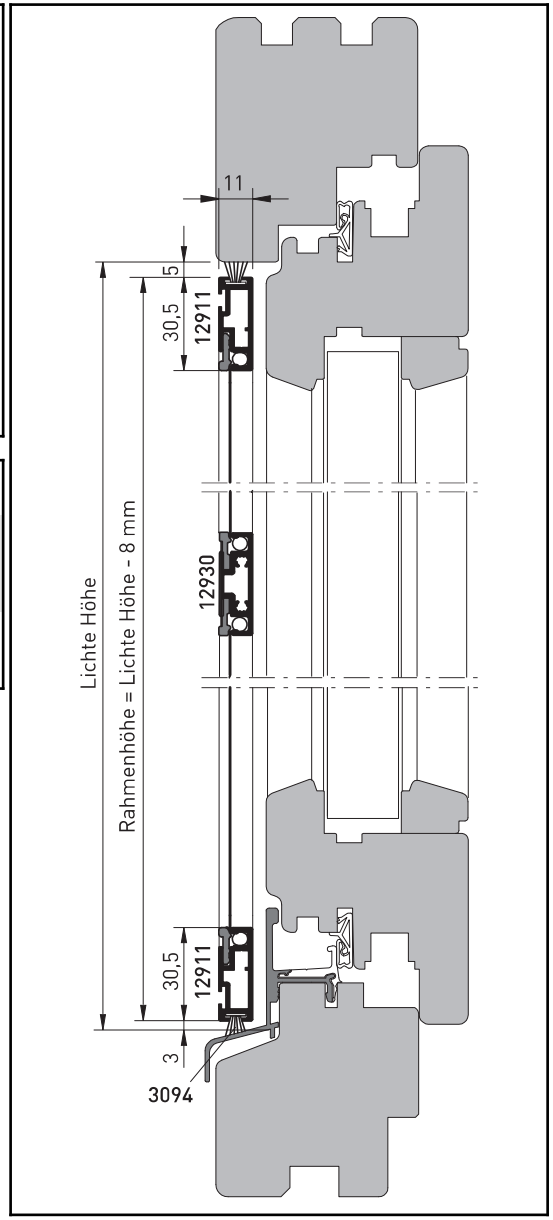

Preisgestaltung	Spannrahmen: Preisgruppe 2
Einsatzgebiet	Flächenversetzte Holzfenster mit Regenschiene (Sondersituation) Zusätzliche Sprosse erforderlich ab 150 cm
Bestellmaße	• Breite = Lichte Breite – 8 mm • Höhe = Lichte Höhe – 8 mm

Spannrahmen H-SF / 3

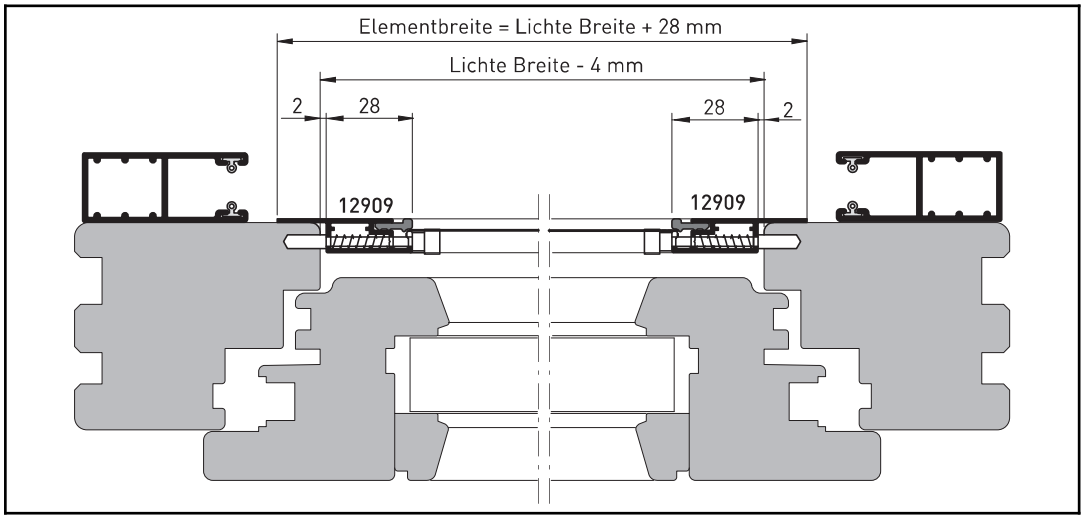

Preisgestaltung	Spannrahmen: Preisgruppe 2
Einsatzgebiet	Flächenversetzte Holzfenster mit Stockabdeckung, ohne Wetterschenkel Zusätzliche Sprosse erforderlich ab 150 cm
Bestellmaße	• Breite = Lichte Breite + 28 mm • Höhe = Lichte Höhe + 10 mm

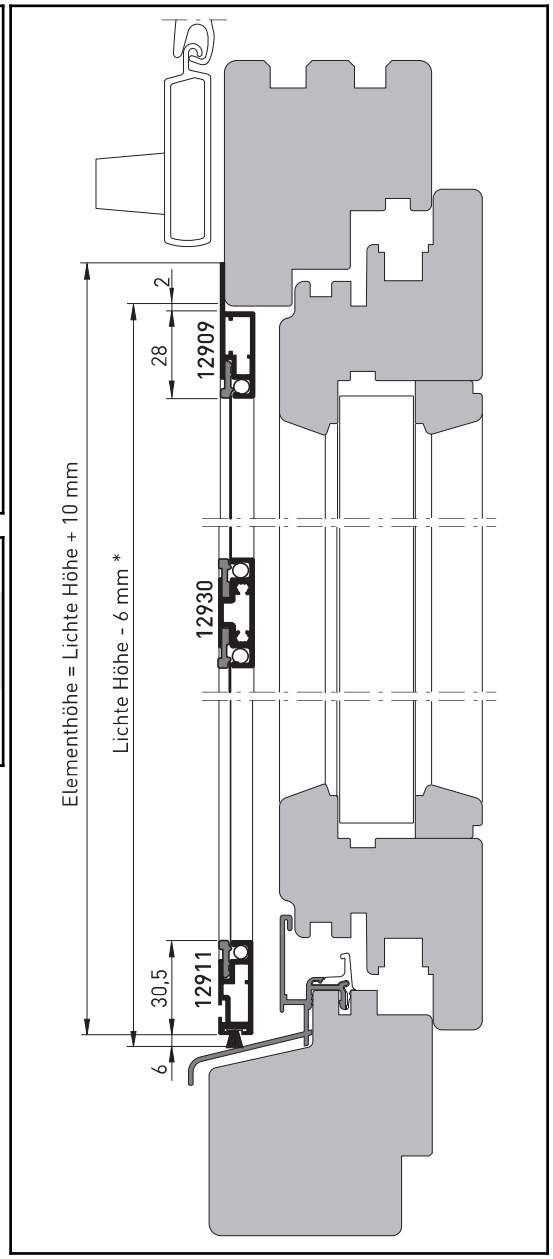

Spannrahmen H-SF / 4

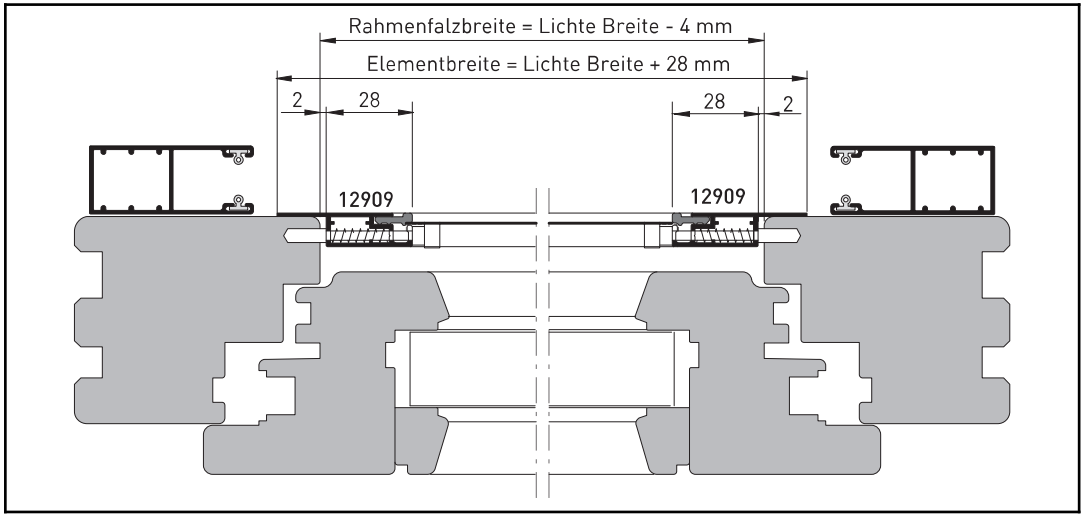

Preisgestaltung	Spannrahmen: Preisgruppe 2
Einsatzgebiet	Flächenversetzte Holzfenster ohne Stockabdeckung, ohne Wetterschenkel Zusätzliche Sprosse erforderlich ab 150 cm
Bestellmaße	• Breite = Lichte Breite + 28 mm • Höhe = Lichte Höhe + 28 mm

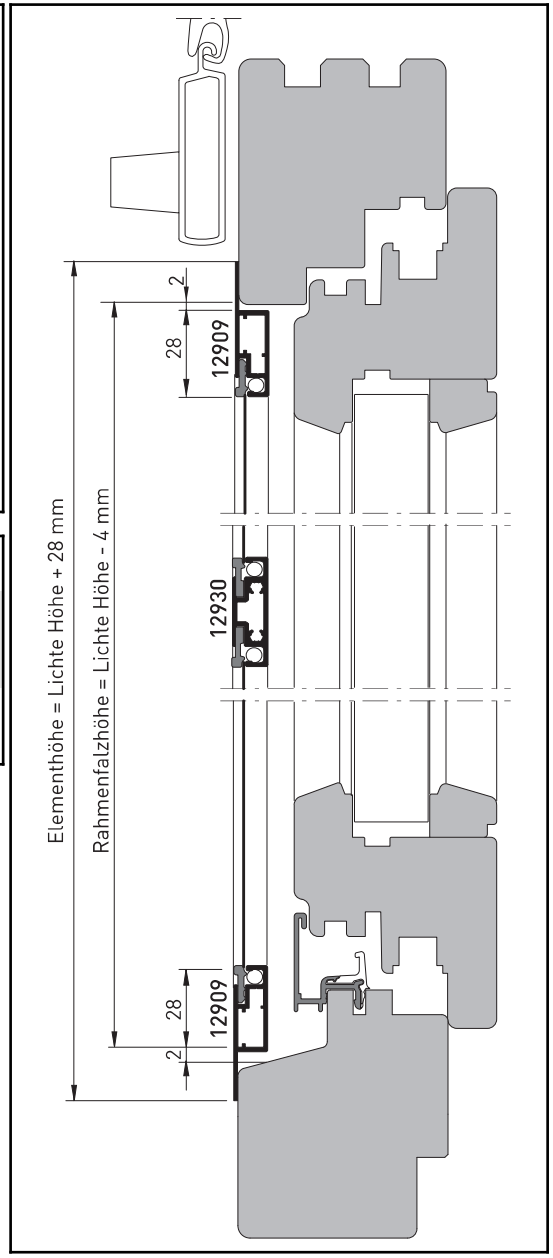

Spannrahmen H-SK / 1

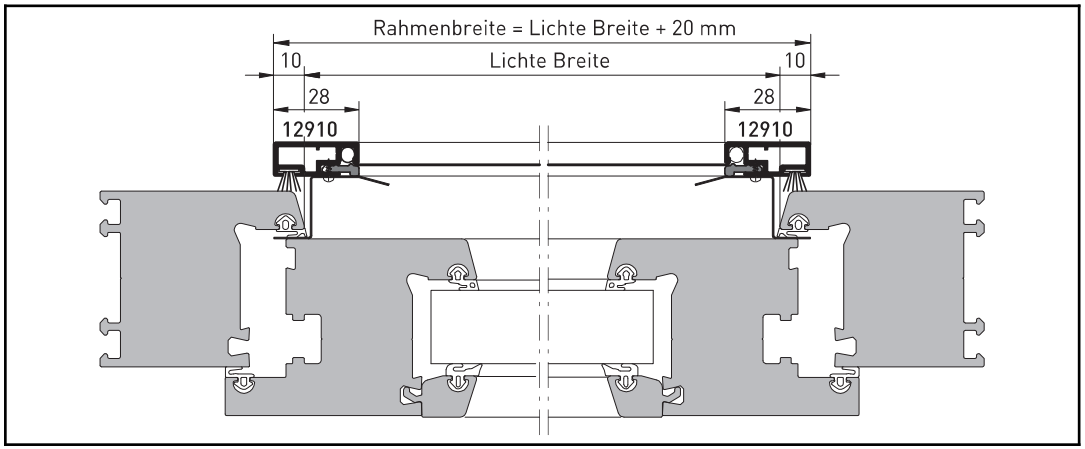

Preisgestaltung	Spannrahmen: Preisgruppe 2
Einsatzgebiet	Aluminiumfenster Zusätzliche Sprosse erforderlich ab 150 cm
Bestellmaße	• Breite = Lichte Breite + 20 mm • Höhe = Lichte Höhe + 21 mm

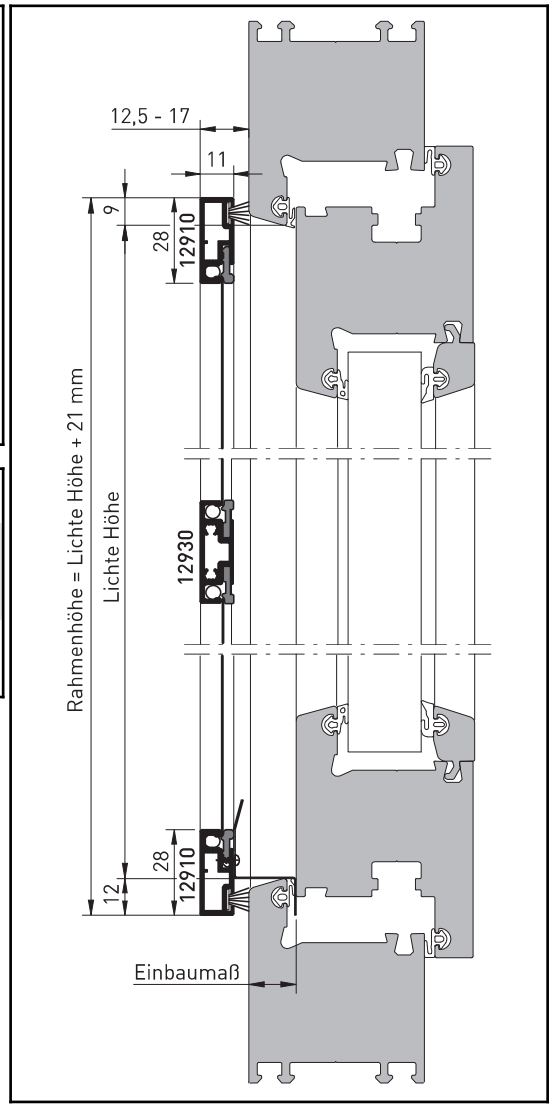

Spannrahmen H-SK / 2

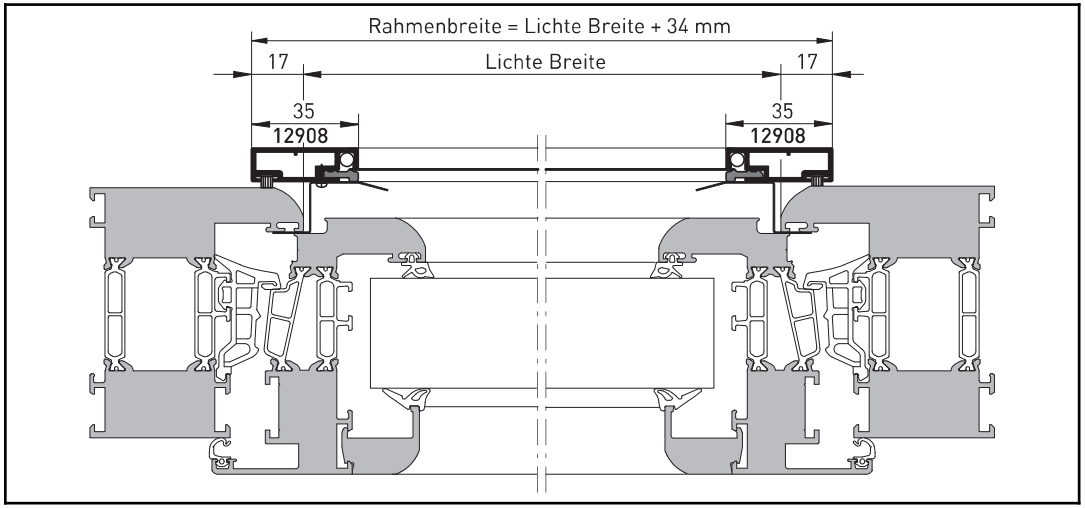

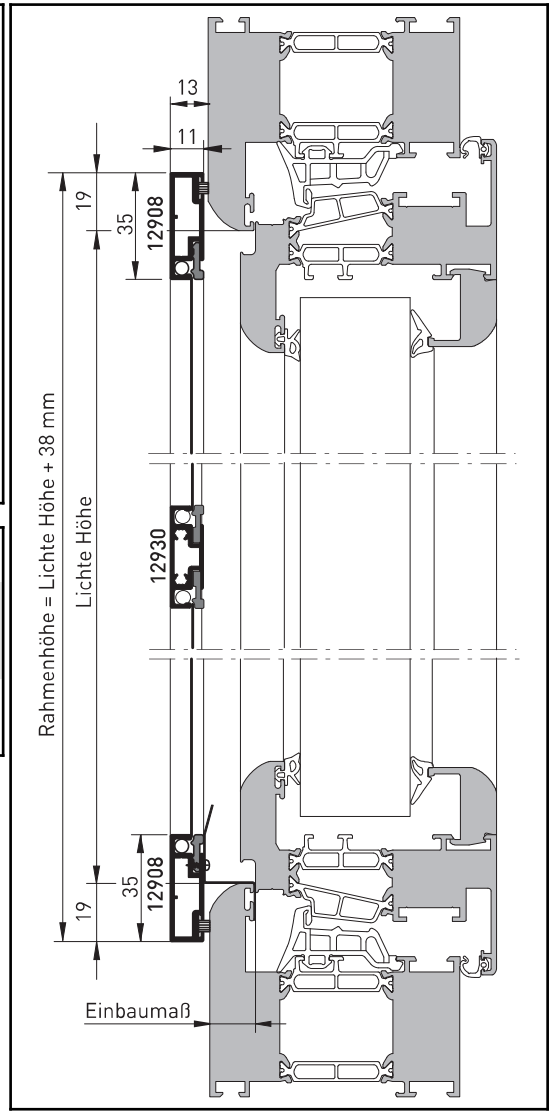

Preisgestaltung	Spannrahmen: Preisgruppe 2
Einsatzgebiet	Fenster mit stark abgeschrägtem Blendrahmen Zusätzliche Sprosse erforderlich ab 220 cm
Bestellmaße	• Breite = Lichte Breite + 34 mm • Höhe = Lichte Höhe + 38 mm

Spannrahmen H-SK / 3

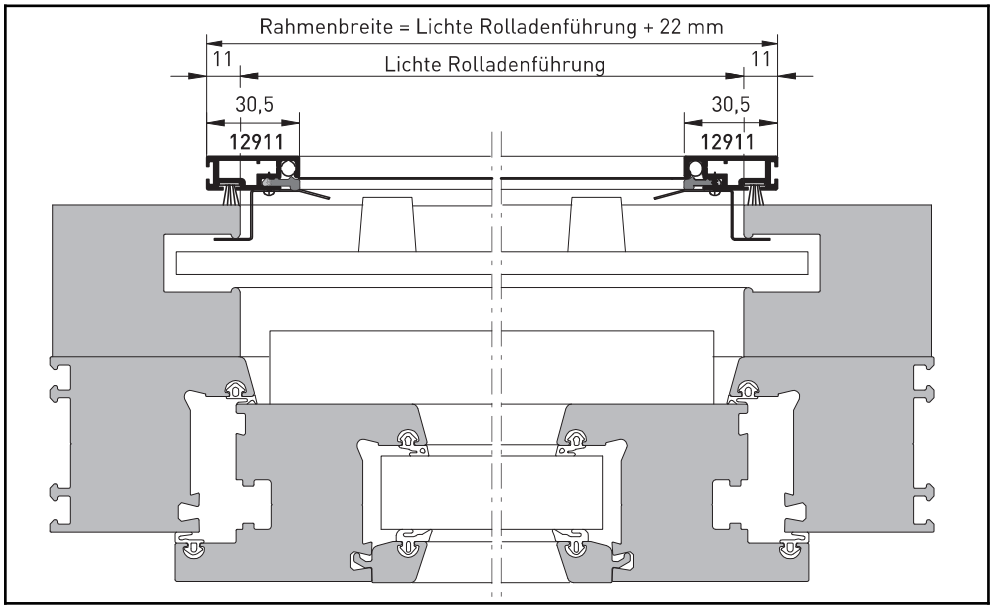

Preisgestaltung	Spannrahmen: Preisgruppe 2
Einsatzgebiet	Fenster mit vorgesetzten PVC- und Holz Führungen
Bestellmaße	• Breite = Lichte Breite + 22 mm • Höhe = Lichte Höhe – 8 mm

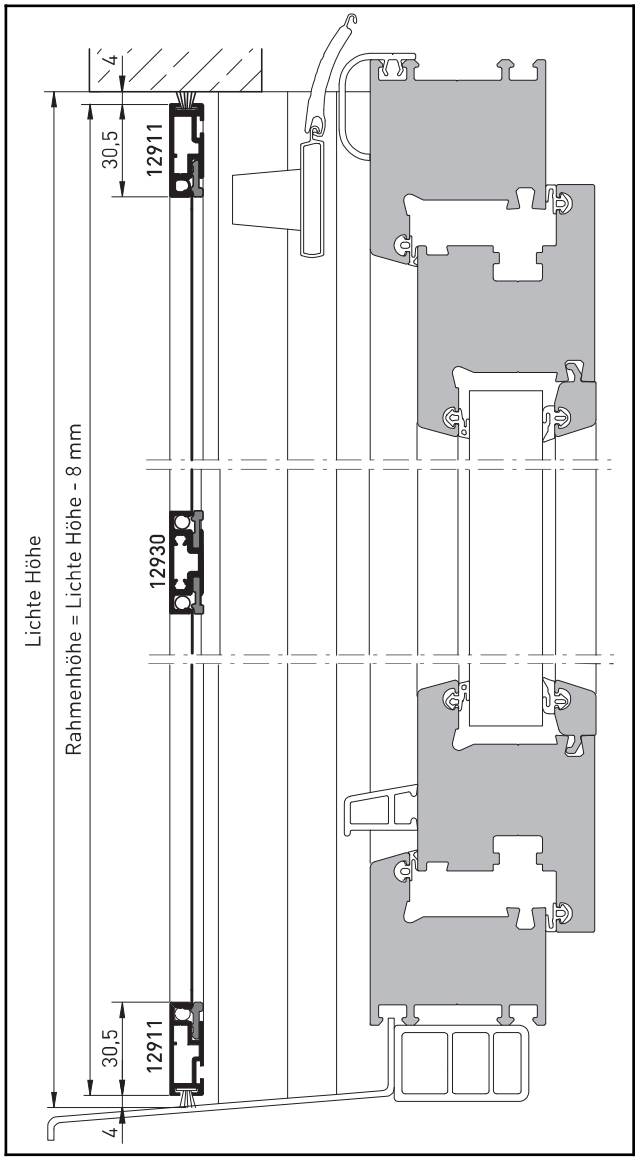

Spannrahmen H-SK / 4

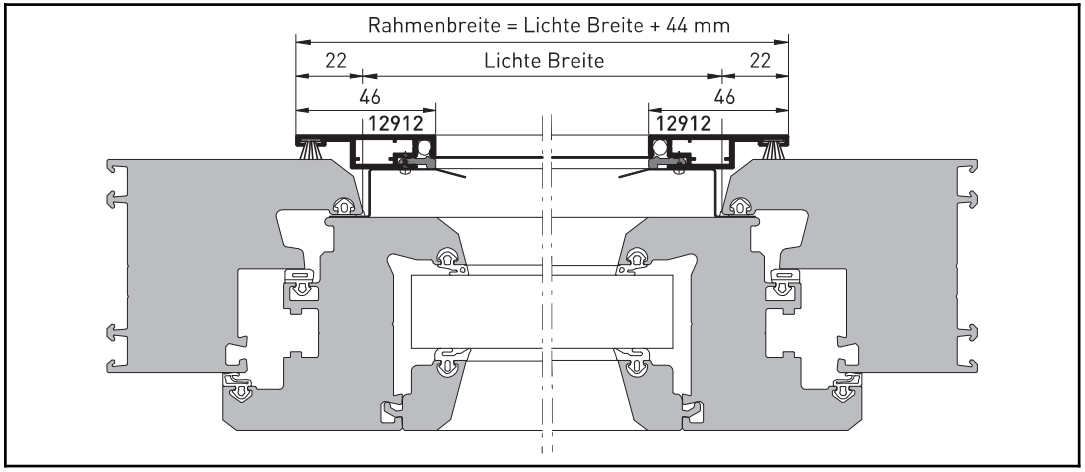

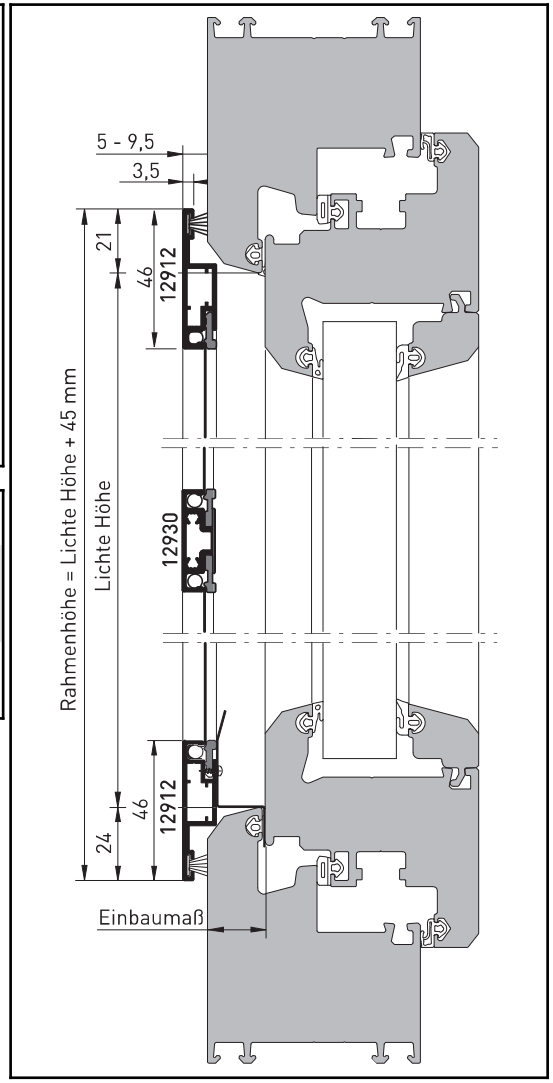

Preisgestaltung	Spannrahmen: Preisgruppe 2
Einsatzgebiet	Flächenversetzte Fenster mit stark gerundeten Außenprofilen Zusätzliche Sprosse erforderlich ab 180 cm
Bestellmaße	• Breite = Lichte Breite + 44 mm • Höhe = Lichte Höhe + 45 mm

Spannrahmen H-SZ / 2

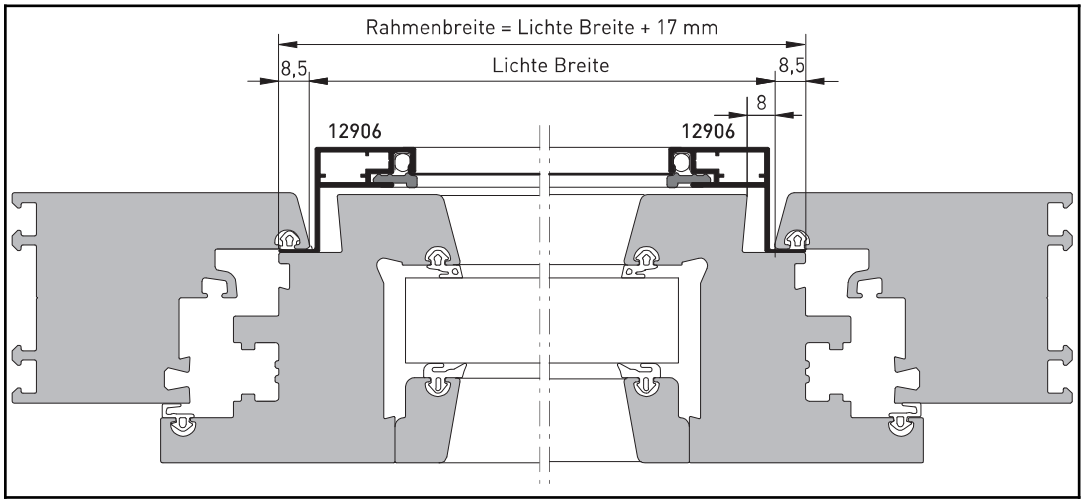

Preisgestaltung	Spannrahmen: Preisgruppe 1
Einsatzgebiet	Flächenbündige Holz- und Kunststofffenster mit mindestens 8 mm Schattenfuge Zusätzliche Sprosse erforderlich ab 150 cm
Bestellmaße	• Breite = Lichte Breite + 17 mm • Höhe = Lichte Höhe + 17 mm

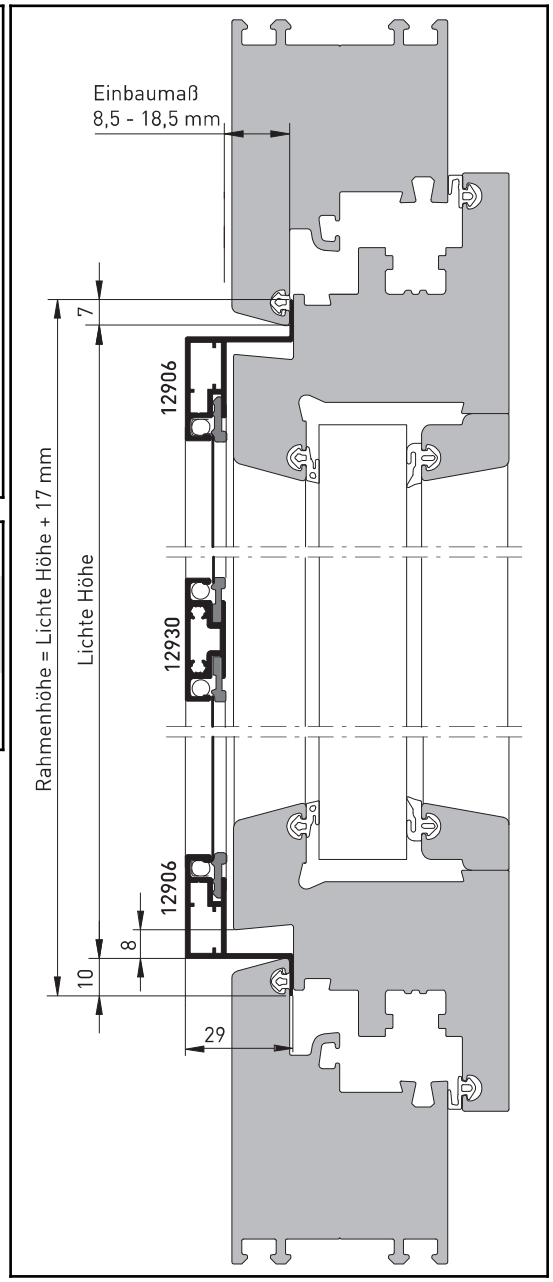

Spannrahmen H-SZ / 3

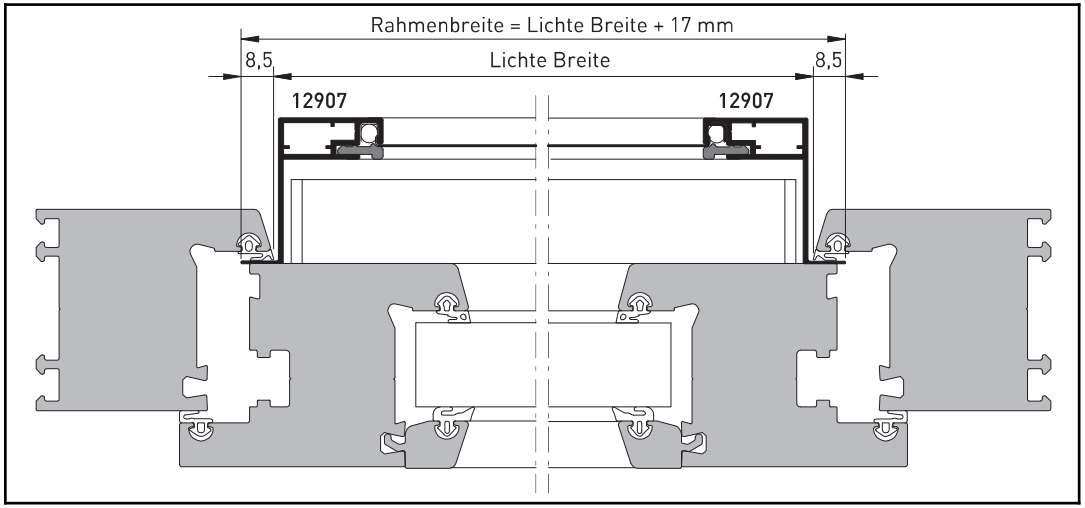

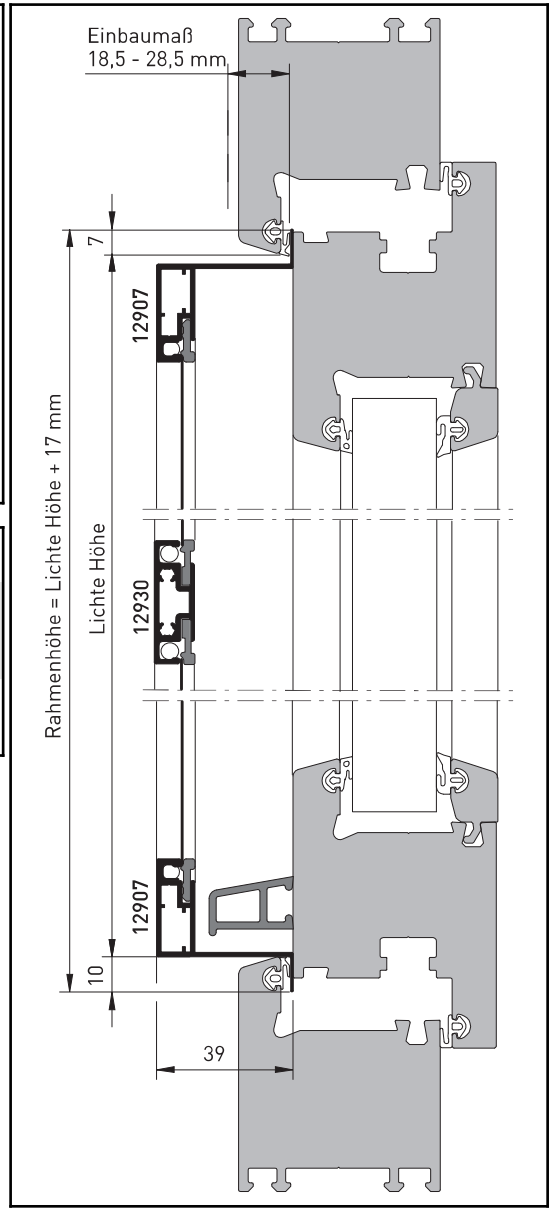

Preisgestaltung	Spannrahmen: Preisgruppe 1
Einsatzgebiet	Flächenbündige Holz- und Kunststofffenster mit mindestens 8 mm Schattenfuge Zusätzliche Sprosse erforderlich ab 150 cm
Bestellmaße	• Breite = Lichte Breite + 17 mm • Höhe = Lichte Höhe + 17 mm

Sonderformen außerwinklige Elemente

SO / 1

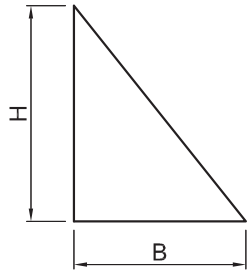

SO / 2

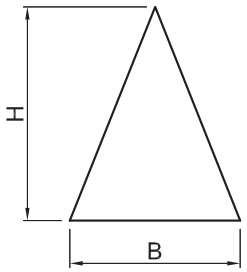

SO / 3

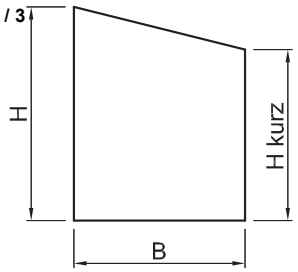

SO / 4

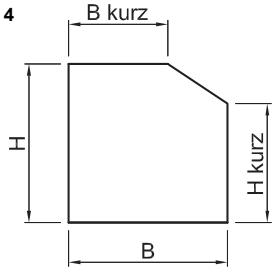

SO / 5

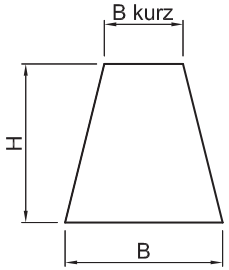

SO / 6

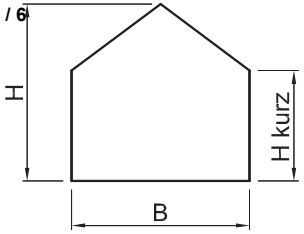

SO / 7

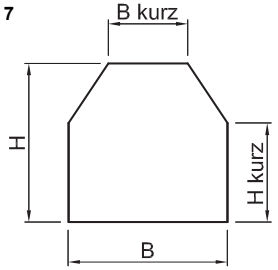

SO / 20

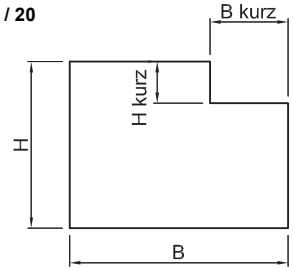

SO / 21

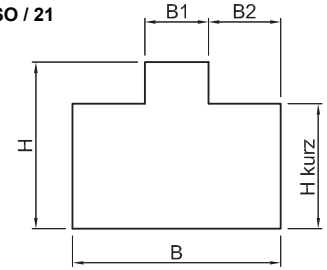

SO / 22

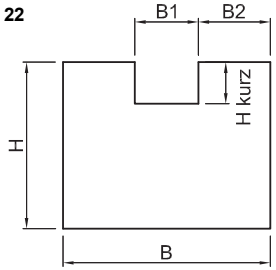

Bezeichnung	Mehrpreis
Sonderform SO / 1	100,-
Sonderform SO / 2	110,-
Sonderform SO / 3	110,-
Sonderform SO / 4	120,-
Sonderform SO / 5	139,-
Sonderform SO / 6	163,-
Sonderform SO / 7	177,-
Sonderform SO / 20	110,-
Sonderform SO / 21	163-
Sonderform SO / 22	163,-
Der Preis für die Sonderausführung errechnet sich aus: Grundpreis für Ausführung + Aufpreis Sonderform.	
Bei Varianten mit Einbaurahmen oder doppelflügeligen Elementen wird der Sonderausführungsaufpreis 2 x berechnet. Bei doppelflügeligen Elementen mit Einbaurahmen wir der Sonderausführungsaufpreis 3 x berechnet.	

Hinweise zu Aufmaß und Bestellung

Bestellungen mit bemaßten Skizzen oder Schablonen im Maßstab 1 : 1.
Bestellmaße sind Fertigungsmaße. Fertigungstoleranzen können bis 3 mm betragen.
Ansichtsseite mit angeben (von außen oder innen)!
Bei Lichtschachtabdeckungen fertigen wir immer gemäß Ansicht von außen.

Sonderformen gebogene Elementen – NUR L-Serie

SO / 8

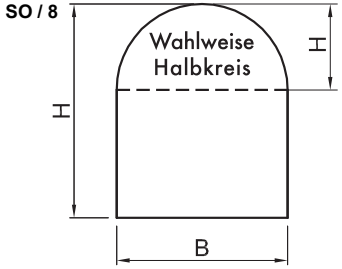

SO / 9

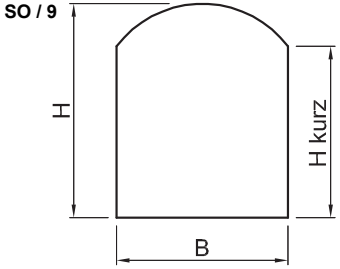

SO / 10

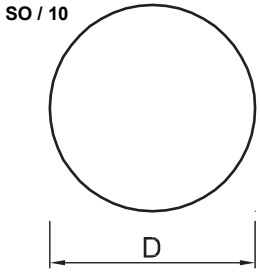

SO / 11

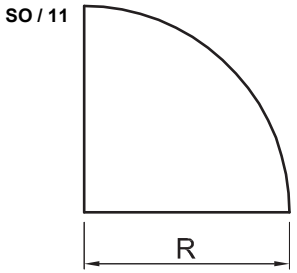

SO / 12

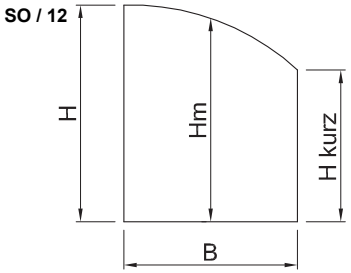

SO / 13*

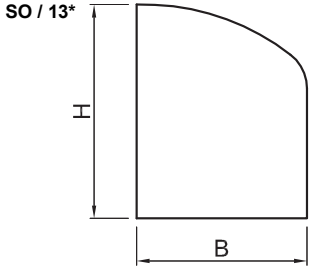

SO / 14*

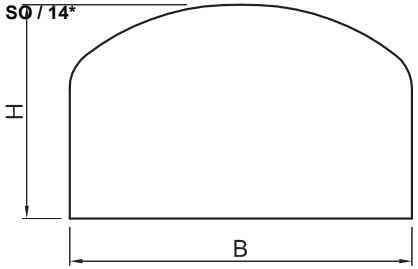

Bezeichnung	Mehrpreis
Sonderform SO / 8	187,-
Sonderform SO / 8 (Fertigung nach Schablone)	272,-
Sonderform SO / 9	187,-
Sonderform SO / 9 (Fertigung nach Schablone)	272,-
Sonderform SO / 10	187,-
Sonderform SO / 10 (Fertigung nach Schablone)	272,-
Sonderform SO / 11	203,-
Sonderform SO / 11 (Fertigung nach Schablone)	272,-
Sonderform SO / 12	238,-
Sonderform SO / 12 (Fertigung nach Schablone)	272,-
Sonderform SO / 13 – *Fertigung NUR nach Schablone!	363,-
Sonderform SO / 14 – *Fertigung NUR nach Schablone!	409,-
Der Preis für die Sonderausführung errechnet sich aus: Grundpreis für Ausführung + Aufpreis Sonderform.	
Bei Varianten mit Einbaurahmen oder doppelflügeligen Elementen wird der Sonderausführungsaufpreis 2 x berechnet. Bei doppelflügeligen Elementen mit Einbaurahmen wir der Sonderausführungsaufpreis 3 x berechnet.	

Hinweise zu Aufmaß und Bestellung

Bestellungen mit bemaßten Skizzen oder Schablonen im Maßstab 1 : 1.
Bestellmaße sind Fertigungsmaße. Fertigungstoleranzen können bis 3 mm betragen.
Ansichtsseite mit angeben (von außen oder innen)!
Radien unter 200 mm sind nicht möglich! Bei SO / 10 sind Radien unter 300 mm nicht möglich!
Zur Fertigung der Ausführung SO / 8, SO / 9 und SO / 11 müssen zusätzlich die lichten Maße angegeben werden.
Gebogene Sonderformen möglich mit den Profilen Art. Nr.: 1001, 1002, 1003, 1004, 1005, 1006, 1007, 1008, 1036, 1037, 1040, 1210, 1212, 1218,1230, 1231, 1703, 1704, 1707, 1708

Spannrahmen E-SZ / 20 „ECO 20“

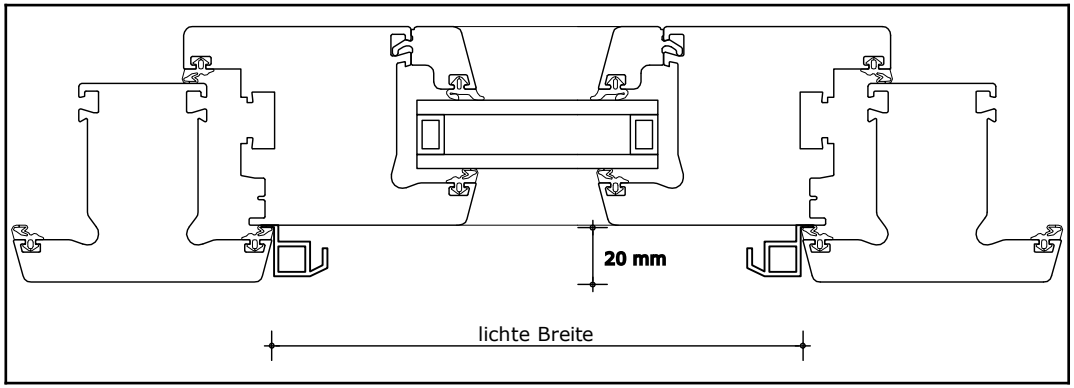
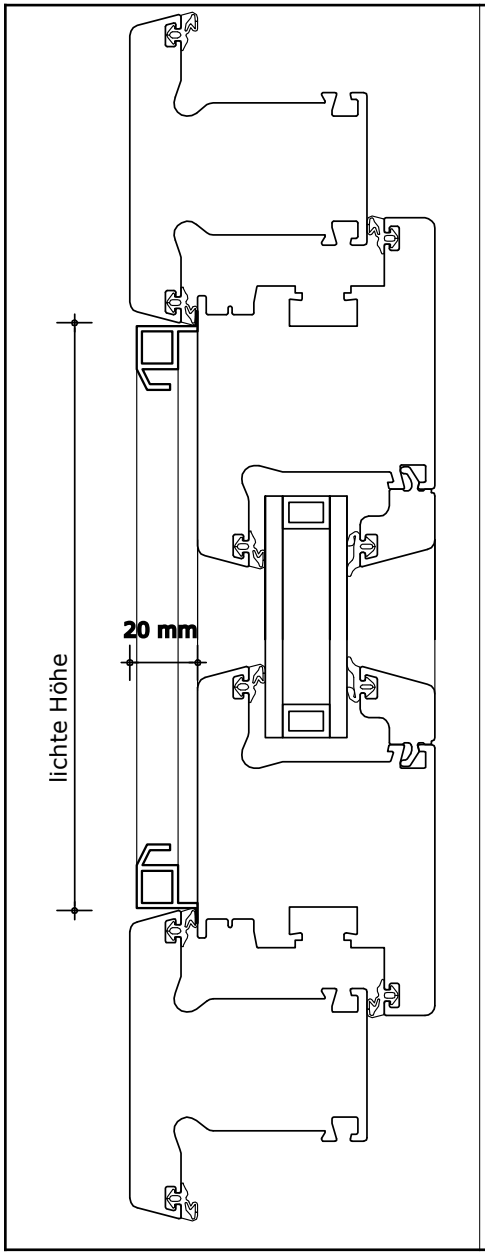
Preisgestaltung **Nettopreise** **nicht Rabattfähig**	Farben: weiß (9016), anthrazit (7016), schwarzbraun (8022) <= 1,8m² **50,-** > 1,8m² **65,-** Sprosse **10,-** (erforderlich ab 150cm)
Einsatzgebiet	Flächenversetzte Fenster Flächenbündige Fenster mit ausreichender Schattenfuge und Z-Maß < 5mm
Bestellmaße	• Breite = Lichte Breite • Höhe = Lichte Höhe
Grenzmaße	max Höhe = 250cm (bei Breite 150cm) max Breite = 250cm (bei Höhe 150cm)