Kantblenden

Blendenformen & Maßbeschreibung

Sichtbare Kantblenden

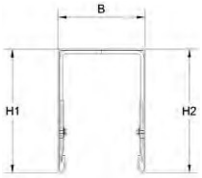

SU
U-Sichtkantblende

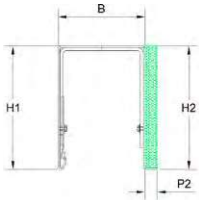

SUH
U-Sichtkantblende mit Hinterdämmung

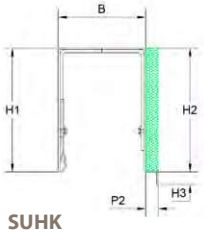

SUHK
U-Sichtkanblende mit Hinterdämmung und Abkantung

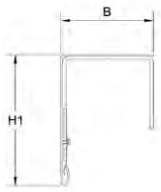

SW
Winkel-Sichtkantblende

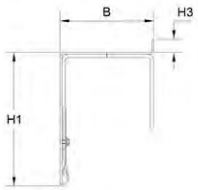

SWH
Winkel-Sichtkantblende mit Aufkantung

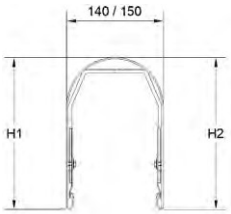

SR
Rundblende

Putzträger Kantblenden

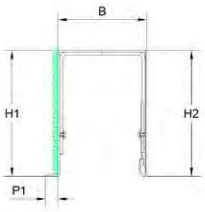

PU
U-Putzträgerblende

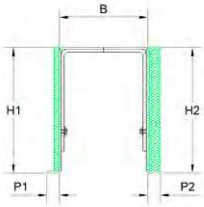

PUH
U-Putzträgerblende mit Hinterdämmung

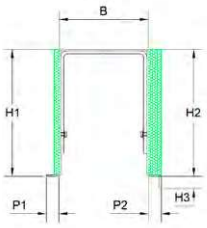

PUHK
U-Putzträgerblende mit Hinterdämmung und Abkantung

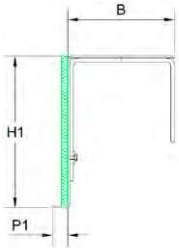

PW
Winkel-Putzträgerblende

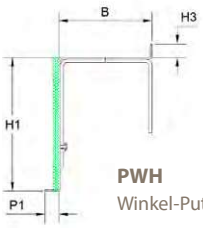

PWH
Winkel-Putzträgerblende mit Aufkantung

Universal Kantbleche

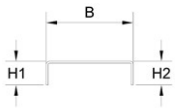

SKU
U-Kantblech

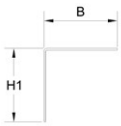

SKW
Winkel-Kantblech

SKF
Blechzuschnitt

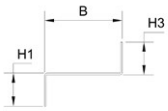

SKZ
Z-Kantblech

Putzträgerplatte

Styrodur® Putzträgerplatte (XP)
8 mm, 15 mm, 20 mm (+/- 2mm)
Putzwinkel (P1)
min. 15 mm

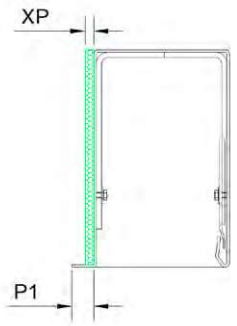

Hinterdämmung

Styrodur®-Dämmung an Kastenrückseite mit P2 = 20 mm Abkantung

Wärmeleitfähigkeit (λ)	20 mm Styrodur®
(W/m*K)	0,034

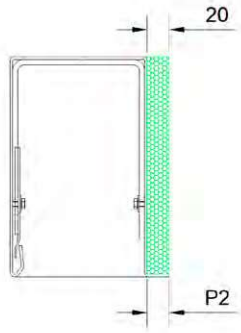

Endkappe

In der Standardausführung werden Endkappen verschweißt.
Optional können Endkappen lose oder vernietet ausgeführt werden.
Lose Endkappen zum vernieten können bauseitige Maßtoleranzen ausgleichen (siehe Abbildung).

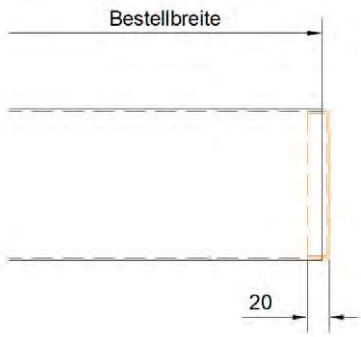

Kabelauslass

Kabeldurchführung durch Bohrloch mit Kabeltülle.
ohne Kabelauslass = Standard.

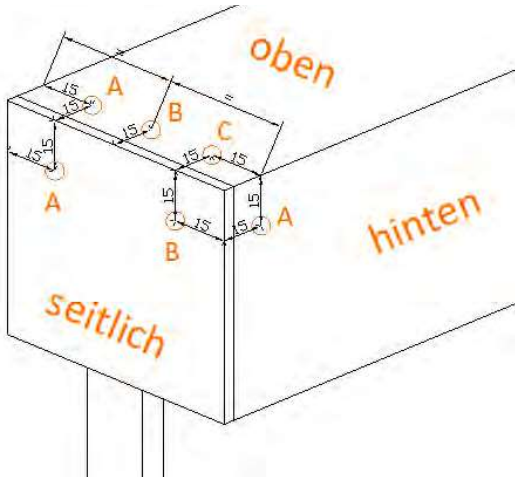

Blendenformen & Maßbeschreibung

Blendenverschluss

Unterer Blendenverschluss mittels SKU-Kantblech.
Beschichtungsseite innen.

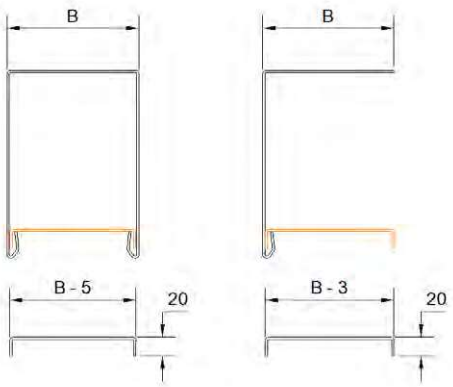

Stoßverbinder für geteilte Blenden

Zwischen den gestoßenen Blenden wird eine Dehnfuge von 6 mm berücksichtigt.

Max. Blendenlänge = 6000 mm

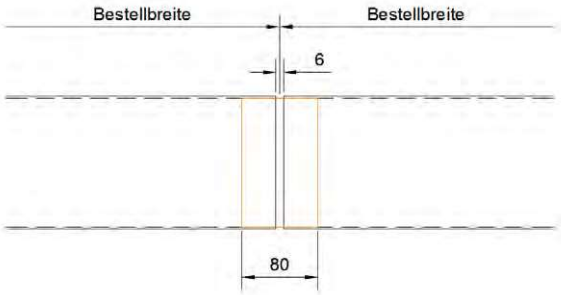

Eckstoßverbinder für Gehrungen

Bestellmaß der Blende ist immer das äußerste Maß der Blende.

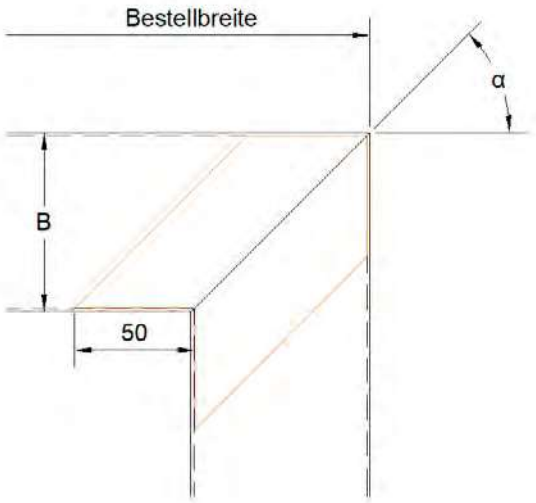

Blendenbügel

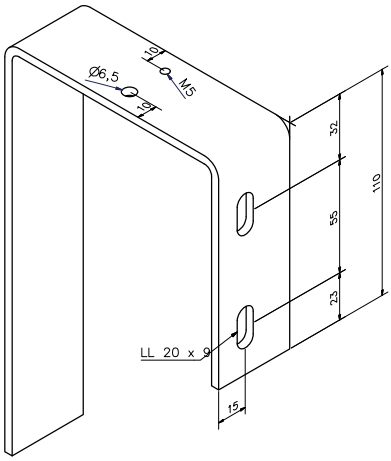

Blendenbügel für Winkelblenden
Material: Aluminium 40 x 4 mm

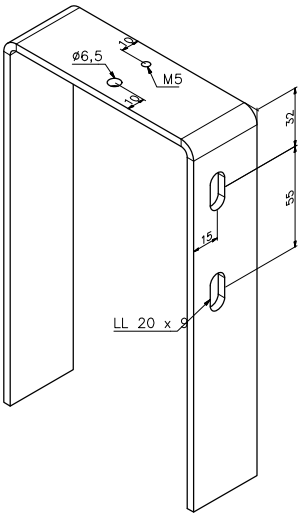

Blendenbügel für U-Blenden
Material: Aluminium 40 x 4 mm

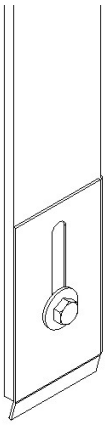

Ausgleichslasche
Für Blenden mit Bördelung

Anzahl Blendenbügel nach Blendenbreite

0 - 1400	1401 - 2400	2401 - 3400	3401 - 4400	4401 - 5000	5001 - 5400	5401 - 6000
2	3	4	5	6	7	8

Zusätzliche Befestigungswinkel

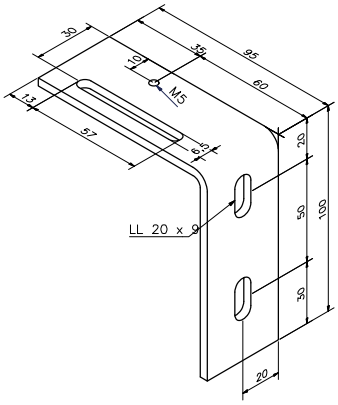

Befestigungswinkel Typ BW95
Material: Aluminium 40 x 4 mm
Z-Maß (M5 Gewinde): 60 mm
Z-Maß (Langloch): 30 - 78 mm

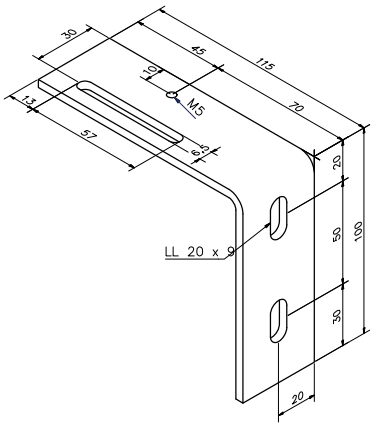

Befestigungswinkel Typ BW115
Material: Aluminium 40 x 4 mm
Z-Maß (M5 Gewinde): 70 mm
Z-Maß (Langloch): 50 - 97 mm

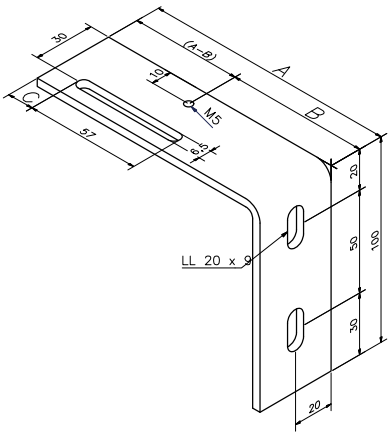

Befestitungswinkel Typ BWS
Material: Aluminium 40 x 4 mm
Z-Maß (M5 Gewinde): individuell
Z-Maß (Langloch): individuell