Base
Basisraffstore

Produktbeschreibung

Basis-Raffstore, schienen- oder seilgeführt, zur Integration in Aluminium-Kantblendne und bauseitige Schächte

Schienenführung

Führungsschienen aus stranggepresstem Aluminium mit teleskopierbaren Abstandhaltern aus Aluminium, pulverbeschichtet

Seilführung

Führungsseile aus Edelstahl, PVC-ummantelt, Federgelagert in Kopfleiste, Seilspannwinkel aus Aluminium, pulverbeschichtet

Lamellen

0,4 mm dicke Aluminiumlamellen, einbrennlackiert, Oberfläche witterungsbeständig, tiefengezogene Aufzugsbandstanzungen, Metall Führungsstifte, Leiterkordel/Schlaufenband kevlarverstärkt.

Endleiste

stranggepresste Aluminiumendleiste, pulverbeschichtet, passend zur Blendenfarbe.

Bedienung

230V Raffstoremotor mit elektronischer oder mechanischer Endlagenabschaltung, 0,5 m Motorkabel, STAK3 Kupplung an Motor angeschlossen und an Kopfleiste verlegt.

Alternativ mit Kurbelgetriebe mit Gelenkkurbel

Typenschlüssel Base

System		Lamellenbreite		Lamellenform		Antrieb		Führung	
B	Base	5	50 mm	1	Flachlamelle	E	Motor	F	Führungsschiene
		8	80 mm	2	gebördelte Lamelle	K	Kurbel		
		9	90 mm	3	Z-Lamelle	G	gekoppelt		
				4	S-Lamelle				
				5	gebördelt versetzt stapelnd				
				6	gebördelt optimiertes Paket				
				7	L-Lamelle licht-leitend				

Beispiel: B85EF | Basis Raffstore mit 80 mm gebördelten Lamellen (versetzt stapelnd) mit Motor und Führungsschiene

Grenzmaße Base

Base | Schienenführung									
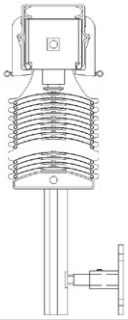									
	B51EF	**B81EF**	**B82EF**	**B86EF**	**B85EF**	**B83EF**	**B87EF**	**B93EF**	**B94EF**
max. Breite	5000 mm	5000 mm	5000 mm	5000 mm	5000 mm	4000 mm	4000 mm	4500 mm	4500 mm
min. Breite*	610 mm	610 mm	610 mm	610 mm	610 mm	590 mm	590 mm	597 mm	597 mm
max. Höhe	3500 mm	5000 mm	5000 mm	5000 mm	5000 mm	4500 mm	4500 mm	4500 mm	4500 mm
max. Fläche	10 m²	14 m²	14 m²	14 m²	14 m²	12 m²	12 m²	14 m²	14 m²

*min. Baubreiten mit Standardantrieb. Min. Baubreiten nach Antriebstyp und System siehe Kap. Antriebe.

Base | Seilführung									
	B51ES	**B81ES**	**B82ES**	**B86ES**	**B85ES**	**B83ES**	**B87ES**	**B93ES**	**B94ES**
max. Breite	5000 mm	5000 mm	5000 mm	5000 mm	5000 mm	4000 mm	4000 mm	4500 mm	4500 mm
min. Breite*	528 mm	528 mm	528 mm	528 mm	528 mm	508 mm	508 mm	515 mm	515 mm
max. Höhe	3500 mm	3500 mm	3500 mm	3500 mm	3500 mm	3500 mm	3500 mm	3500 mm	3500 mm
max. Fläche	10 m²	14 m²	14 m²	14 m²	14 m²	12 m²	12 m²	14 m²	14 m²

*min. Baubreiten mit Standardantrieb. Min. Baubreiten nach Antriebstyp und System siehe Kap. Antriebe.

Schienenführung

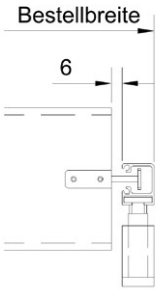

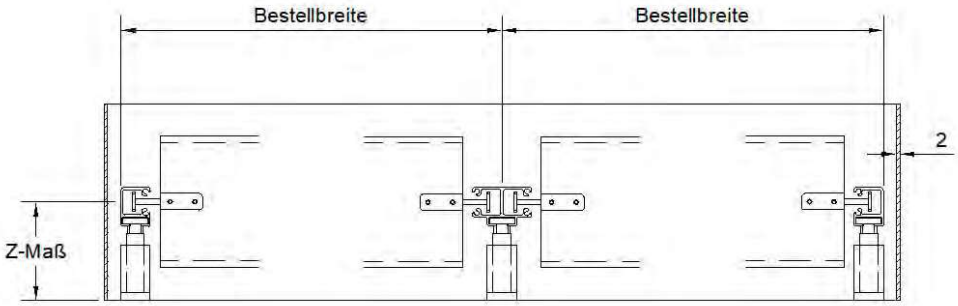

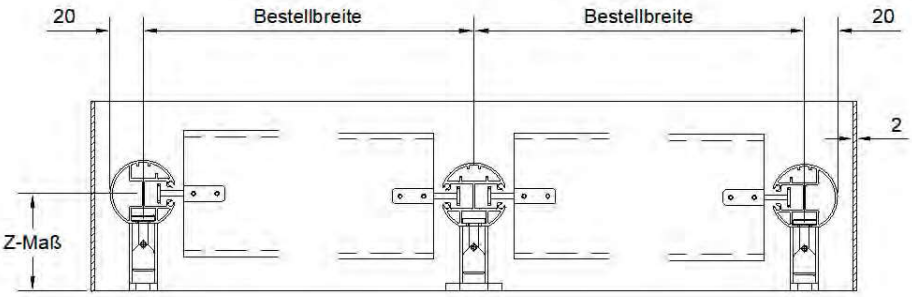

Spaltmaß zwischen Lamelle und Führungsschiene

Das Spaltmaß ist abhängig von der Führungsschiene und der gewählten Lamelle.

BH = Bestellhöhe
VH = Verschattungshöhe
PH = Pakethöhe
ST = Schachttiefe
B = B-Maß Blende

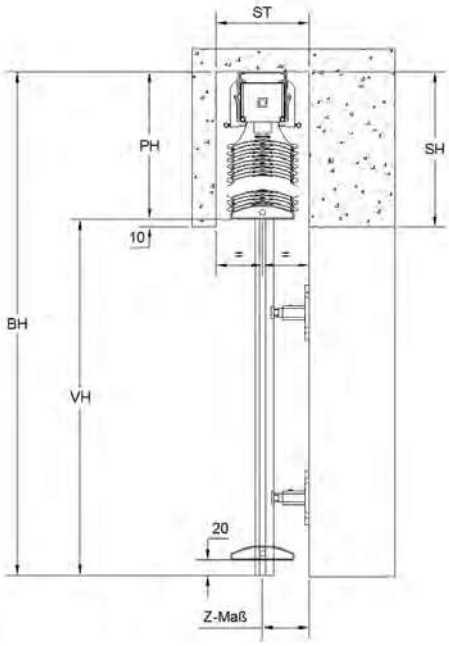

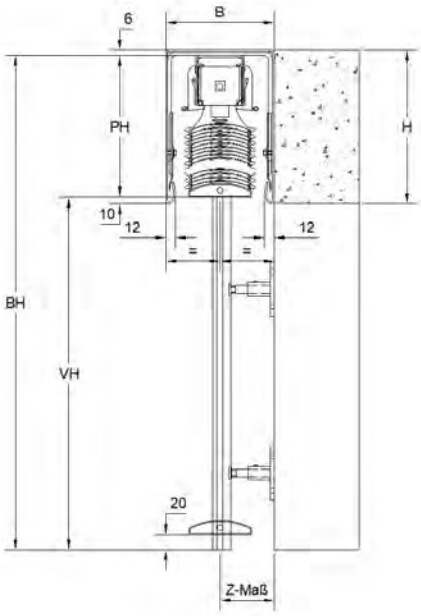

* Nur mit Schnellmontageträger

Hinweis: Die minimalen Schacht-/Blendentiefen gelten, wenn der Raffstore mittig im Schacht/Kanal montiert wird.

Typ	min. Schachtöffnung (ST)	min. Blendentiefe (B)
B51	100/90 mm*	115/100 mm*
B81	110 mm	130 mm
B82	110 mm	130 mm
B86	110 mm	130 mm
B85	115 mm	135 mm
B83	120 mm	140 mm
B87	120 mm	140 mm
B93	130 mm	150 mm
B94	130 mm	150 mm

Pakethöhe = Oberkante Kopfleistenträger bis Unterkante Behangführung

Hinweis: Die angegebenen Pakethöhen sind Richtmaße und können technisch bedingt abweichen (+/-).

min. Blendenhöhe / Schachthöhe = 200 mm

Schienenführung

Pakethöhen nach Bestellhöhe (BH)									
BH	B51F	B81F	B82F	B86F	B85F	B83F	B87F	B93F	B94F
800	145	135	155	150	145	145	150	150	150
1000	155	140	170	155	150	155	155	160	160
1200	160	145	180	165	160	165	165	170	170
1400	170	150	195	175	165	180	175	185	185
1600	180	155	205	185	175	190	185	195	195
1800	190	160	220	190	180	200	190	210	210
2000	200	165	230	200	190	210	200	220	220
2200	205	170	240	210	195	220	210	235	235
2400	215	175	255	220	205	230	225	245	245
2600	225	180	265	230	210	245	235	270	270
2800	235	185	280	235	220	255	240	280	280
3000	240	190	290	245	225	260	250	290	290
3200	250	195	300	255	235	275	260	300	300
3400	260	200	315	265	240	285	270	315	315
3600		210	325	270	250	295	280	325	325
3800		215	340	280	255	300	290	335	335
4000		220	350	290	265	315	300	340	340
4200		225	365	300	270	325	310		
4400		230	375	310	280	340	325		
4600		235	385	315	285				
4800		240	400	325	295				
5000		245	410	335	300				

Pakethöhen nach Verschattungshöhe (VH)									
VH	B51F	B81F	B82F	B86F	B85F	B83F	B87F	B93F	B94F
800	155	140	170	155	150	155	155	160	160
1000	160	145	180	165	160	165	165	170	170
1200	170	150	195	175	165	180	175	185	185
1400	180	155	205	185	175	190	185	195	195
1600	190	160	220	190	180	200	190	210	210
1800	200	165	230	200	190	210	200	220	220
2000	205	170	240	210	195	220	210	235	235
2200	215	175	255	220	205	230	225	245	245
2400	225	180	265	230	210	245	235	270	270
2600	235	185	285	235	220	255	240	280	280
2800	240	190	295	245	225	260	250	295	295
3000	250	195	305	255	235	280	260	305	305
3200	260	200	320	265	240	290	270	320	320
3400		210	330	270	250	300	285	330	330
3600		215	345	385	255	305	295	340	340
3800		220	360	300	265	320	305	345	345
4000		225	375	305	270	330	315		
4200		230	385	315	285	345	330		
4400		235	395	320	290				
4600		240	410	330	300				
4800		245	420	340	305				

Schienenführung

Standardführungsschienen

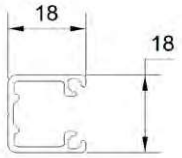

FSL (18 x 18 mm)
Einzelführungsschiene
für Laibungsmontage

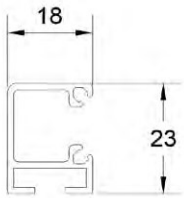

FSE (18 x 23 mm)
Einzelführungsschiene
für Abstandhalter Typ AE

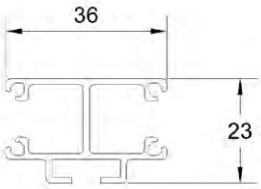

FSE-D (38 x 23 mm)
Doppelführungsschiene
für Abstandhalter Typ AE

Abstandhalter Typ AE

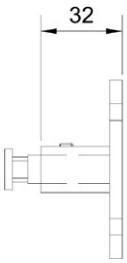

AE65
Abstandhalter telekopierbar
Z-Maß: 55 - 65 mm

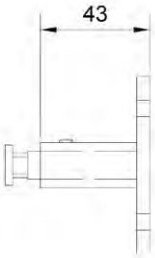

AE87
Abstandhalter telekopierbar
Z-Maß: 66 - 87 mm

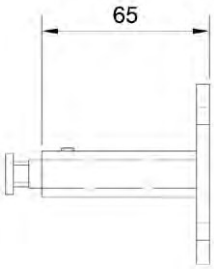

AE129
Abstandhalter telekopierbar
Z-Maß: 88 - 129 mm

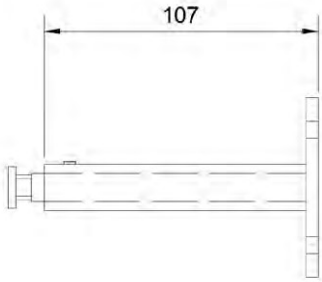

AE171
Abstandhalter telekopierbar
Z-Maß: 130 - 171 mm

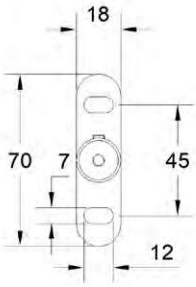

Grundplatte Abstandhalter AE

Anzahl/Anlage	Höhe
4	0 mm - 1600 mm
6	1601 mm - 2800 mm
8	2801 mm - 4000 mm
10	4000 mm - 4500 mm
12	4501 mm - 5000 mm

Verstärkte Führungsschienen

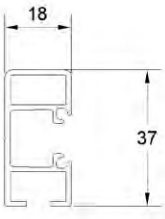

FSV (18 x 37 mm)
Einzelführungsschiene
für Abstandhalter Typ AV18

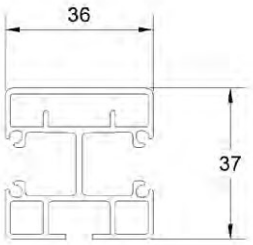

FSV-D (36 x 37 mm)
Doppelführungsschiene
für Abstandhalter Typ AV36

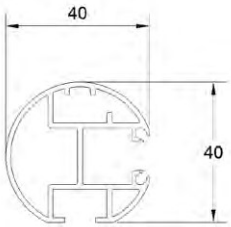

FSR (40 x 40 mm)
Einzelführungsschiene
für Abstandhalter Typ AV36

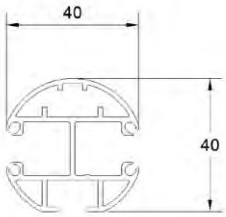

FSR-D (40 x 40 mm)
Doppelführungsschiene
für Abstandhalter Typ AV36

Abstandhalter Typ AV

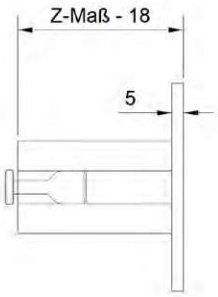

Abstandhalter AV
Abstandhalter in Fixlänge
Z-Maß: min. 55 mm / max. 400 mm

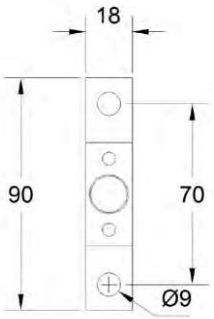

Grundplatte Abstandhalter AV18

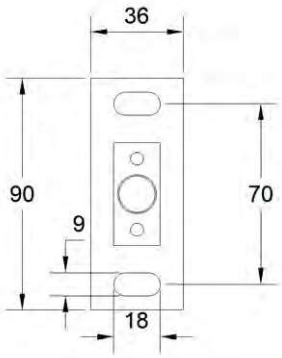

Grundplatte Abstandhalter AV36

Anzahl/Anlage	Höhe
4	0 mm - 2300 mm
6	2301 - 4200 mm
8	4200 - 4500 mm
10	4501 mm - 5000 mm

Schienenführung

Geschlossene Führungsschienen

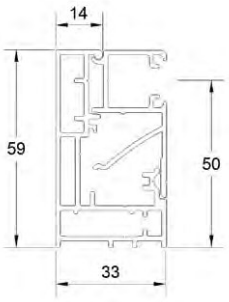

FSG50.2 (33 x 59 mm)
14 mm einputzbar
Z-Maß: 50 mm

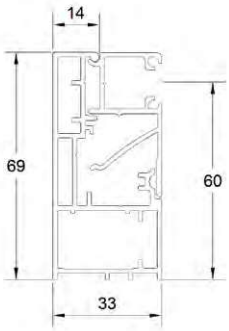

FSG60.2 (33 x 69 mm)
14 mm einputzbar
Z-Maß: 60 mm

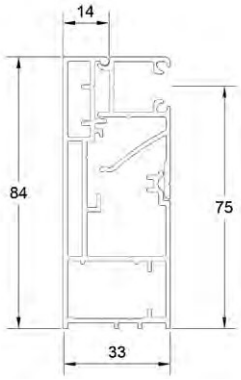

FSG50.2 (33 x 84 mm)
14 mm einputzbar
Z-Maß: 75 mm

Distanzprofile

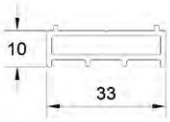

FSg-D10.2 (33 x 10 mm)

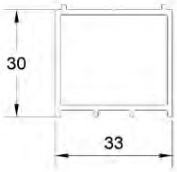

FSg-D30.2 (33 x 30 mm)

Befestigung

Führungsschienen werden mit einer Montagebohrung geliefert (Stufenbohrung: 6 mm / 10 mm).

Bei Montagebohrung von vorne, erfolgt die Montage durch Schrauben in den Fensterrahmen. Die Befestigungsschrauben sollten durch den Eisenkern des Fensterrahmens verlaufen. Die Bohrlöcher werden durch das schraublos aufgeklipste Laufprofil verdeckt.

Bei seitlicher Montagebohrung erfolgt die Montage durch Schrauben in das Mauerwerk. Das Mauerwerk muss tragfähig sein.

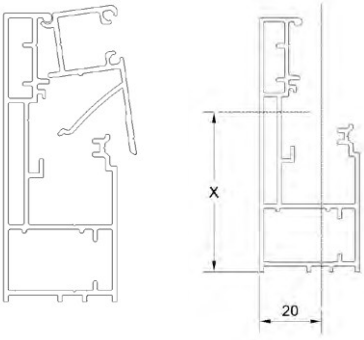

Führung	X
FSG50.2	28 mm
FSG60.2	38 mm
FSG75.2	53 mm

Einputzbereich

Der Einputzbereich der Führungsschiene beträgt max. 14 mm. Dadurch bleibt die Revisionsöffnung zuverlässig gewährleistet.

Laut Richtlinie für Anschlüsse an Fenster und Sonnenschutz bei Putz, Wärmedämm-Verbundsystem und Trockenbau muss der Bereich zwischen Führungsschiene und Fensterrahmen bei eingeputzter Führungsschiene schlagregendicht ausgeführt werden. Nutzen Sie hierfür ein Dichtungsband.

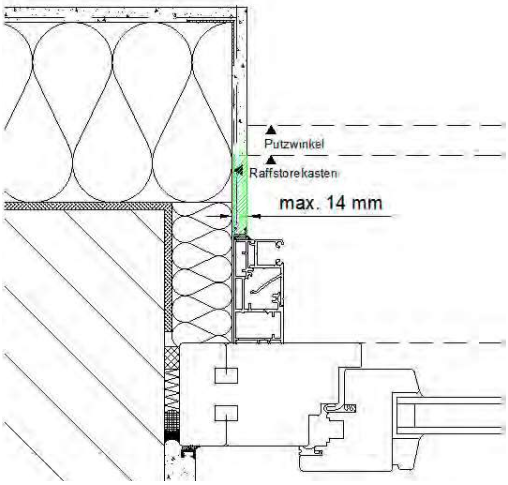

Ausklinkung FSG-Führungsschiene

Optionale Ausklinkung der FSG-Führungsschiene bei Kombinationen mit Kantblenden.

Blende mit Bördelung
12 mm Ausklinkung

Blende mit Hinterdämmung und FSG-Distanzprofilen
2 mm Ausklinkung

Ausklinkung nur bei FSG60.2 und FSG75.2 möglich.

Max. Tiefe der Ausklinkung: 20 mm
Max. Höhe der Ausklinkung: 132 mm

HINWEIS: Länge der Ausklinkung wird der Blendenhöhe angepasst. Höhenausgleich über max. Maß mit Laufprofil.

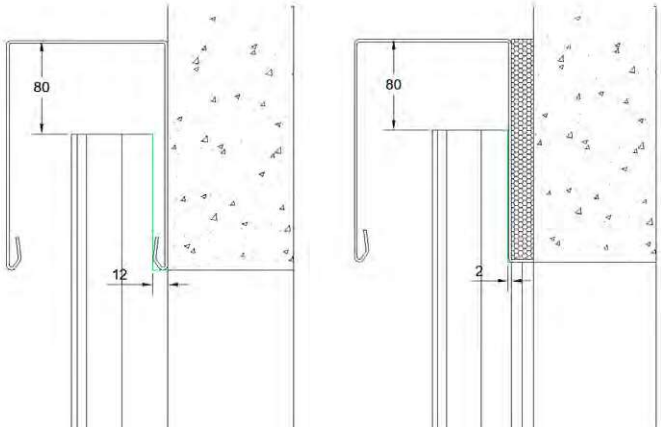

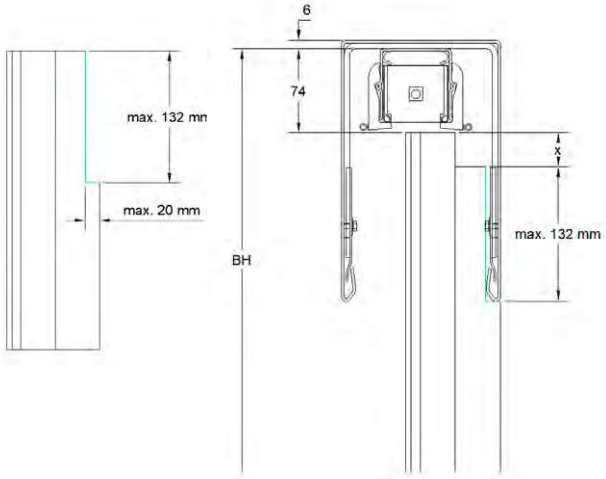

Ecklösung Führungsschiene

Für 90° Außenecke

Montage über Eckhalter und Decken-Befestigungsplatte

Bestellbreite = Außenkante Führungsschiene bis Außenkante Ecke

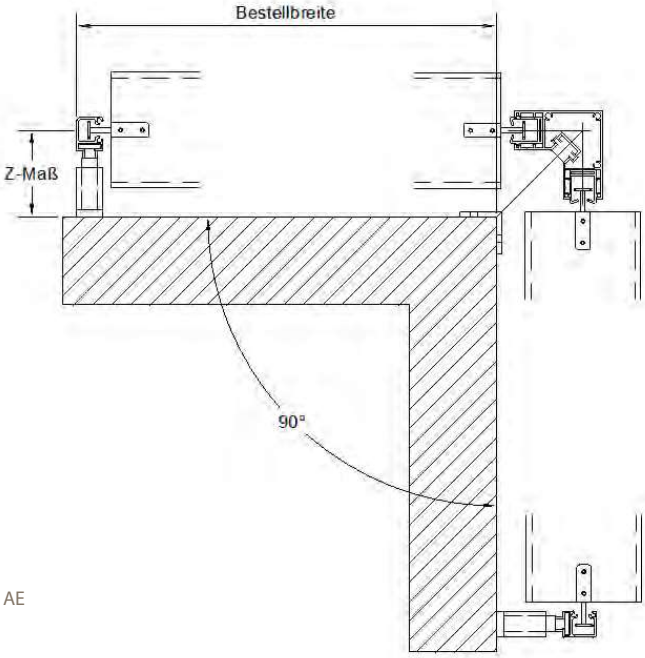

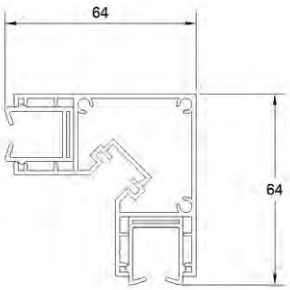

DFE (64 x 64 mm)
Eck-Doppelführungsschiene
für Z-Maß Abstandhalter Typ AE

Seilführung

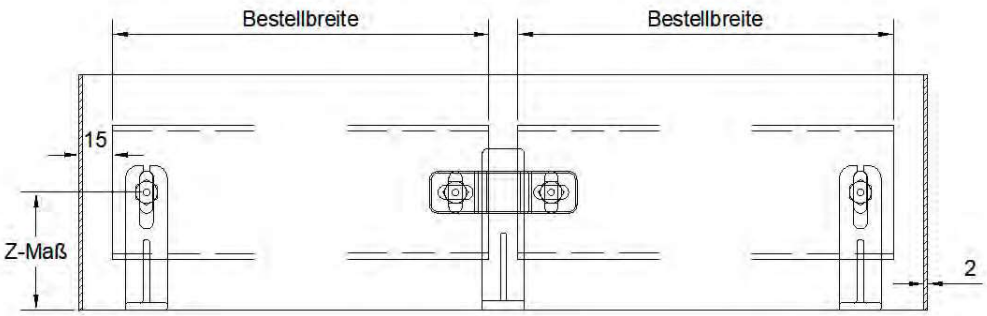

BH = Bestellhöhe
VH = Verschattungshöhe
PH = Pakethöhe
ST = Schachttiefe
B = B-Maß Blende

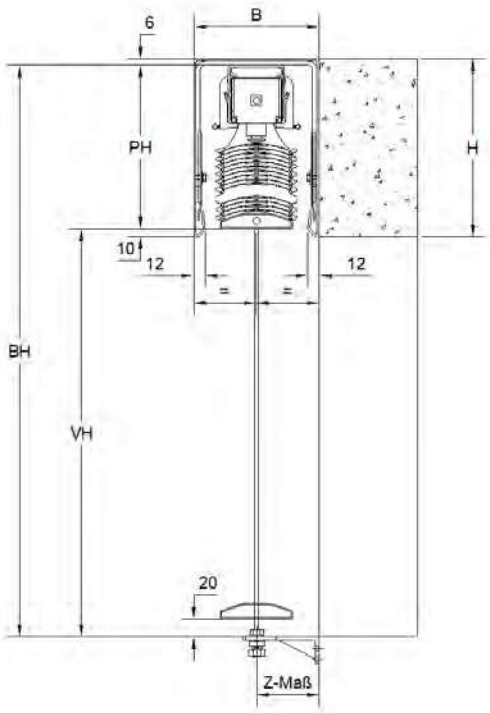

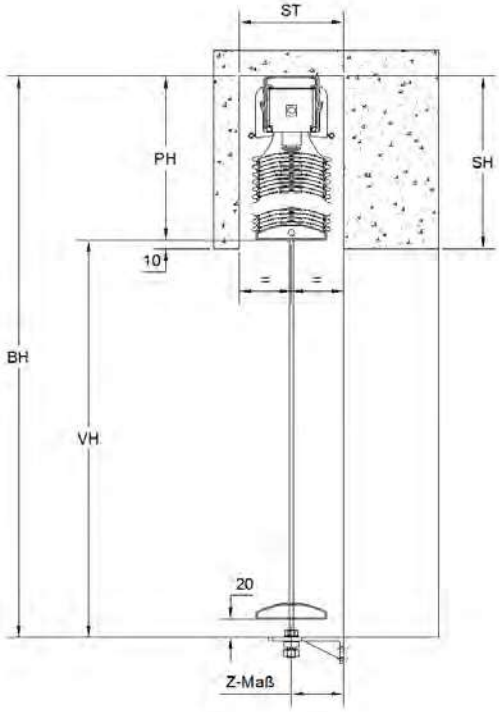

Typ	min. Schachtöffnung (ST)	min. Blendentiefe (B)
B51	100/90 mm*	115/100 mm*
B81	110 mm	130 mm
B82	110 mm	130 mm
B86	110 mm	130 mm
B85	115 mm	135 mm
B83	120 mm	140 mm
B87	120 mm	140 mm
B93	130 mm	150 mm
B94	130 mm	150 mm

* Nur mit Schnellmontageträger

Hinweis: Die minimalen Schacht-/Blendentiefen gelten, wenn der Raffstore mittig im Schacht/ Kanal montiert wird.

Pakethöhen nach Bestellhöhe (BH)									
BH									
	B 51 S	B 81 S	B 82 S	B 86 S	B 85 S	B 83 S	B 87 S	B 93 S	B 94 S
800	135	135	155	150	145	145	150	150	150
1000	140	140	170	155	150	155	155	160	160
1200	145	145	180	165	160	165	165	170	170
1400	155	150	195	175	165	180	175	185	185
1600	160	155	205	185	175	190	185	195	195
1800	165	160	220	190	180	200	190	210	210
2000	170	165	230	200	190	210	200	220	220
2200	180	170	240	210	195	220	210	235	235
2400	185	175	255	220	205	230	225	245	245
2600	190	180	265	230	210	245	235	270	270
2800	195	185	280	235	220	255	240	280	280
3000	200	190	290	245	225	260	250	290	290
3200	210	195	300	255	235	275	260	300	300
3400	215	200	315	265	240	285	270	315	315
3500	220	210	325	270	250	295	280	325	325

Pakethöhen nach Verschattungshöhe (VH)									
VH									
	B 51 S	B 81 S	B 82 S	B 86 S	B 85 S	B 83 S	B 87 S	B 93 S	B 94 S
800	140	140	170	155	150	155	155	160	160
1000	145	145	180	165	160	165	165	170	170
1200	155	150	195	175	165	180	175	185	185
1400	160	155	205	185	175	190	185	195	195
1600	165	160	220	190	180	200	190	210	210
1800	170	165	230	200	190	210	200	220	220
2000	180	170	240	210	195	220	210	235	235
2200	185	175	255	220	205	230	225	245	245
2400	190	180	265	230	210	245	235	270	270
2600	195	185	285	235	220	255	240	280	280
2800	200	190	295	245	225	260	250	295	295
3000	210	195	305	255	235	280	260	305	305
3200	215	200	320	265	240	290	270	320	320

Pakethöhe = Oberkante Kopfleistenträger bis Unterkante Behangführung

Hinweis: Die angegebenen Pakethöhen sind Richtmaße und können technisch bedingt abweichen (+/-).

min. Blendenhöhe / Schachthöhe = 200 mm

Seilführung

Seileinstand (E-Maß)

Das Standard Einstandsmaß der Seilabspannung ist 20 mm.
Abweichende Maße sind möglich, z.B. für Ecklösung mit Seilabspannung.

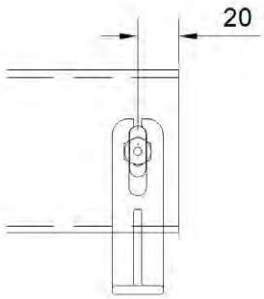

Standard Spannwinkel Typ SWS

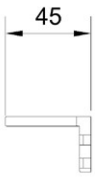

SWS38
Z-Maß: 15 - 38 mm

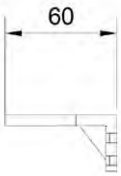

SWS52
Z-Maß: 27 - 52 mm

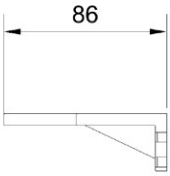

SWS78
Z-Maß: 53 - 78 mm

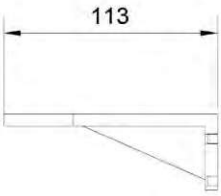

SWS106
Z-Maß: 81 - 106 mm

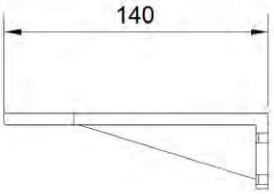

SWS134
Z-Maß: 109 - 134 mm

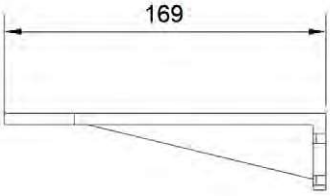

SWS162
Z-Maß: 137 - 162 mm

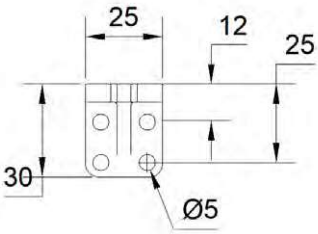

Grundplatte SWS
SWS38 - SWS78

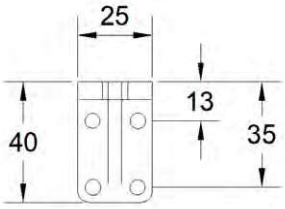

Grundplatte SWS
SWS106 - 162

Verstärkte Spannwinkel Typ SWV

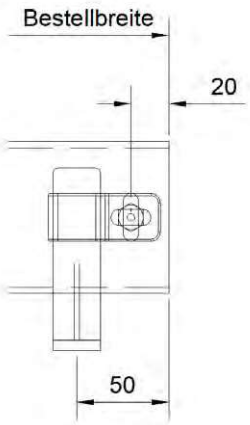

Montagemaß Spannwinkel SWV
bei Einzelführung

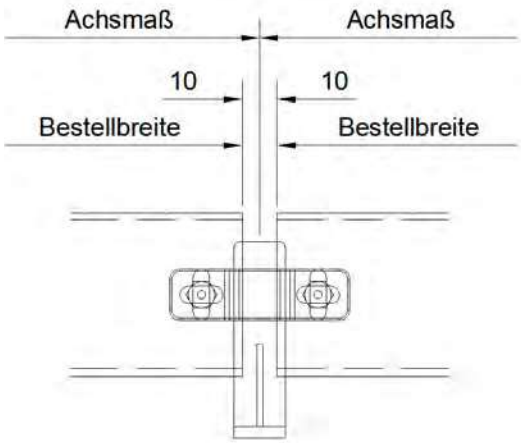

Maßbeschreibung Doppelspannwinkel SWVD
Bestellmaß links = Achsmaß links - 10 mm
Bestellmaß rechts = Achsmaß rechts - 10 mm

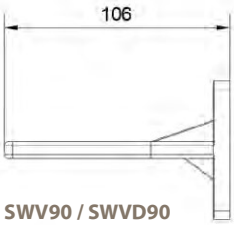

SWV90 / SWVD90
Z-Maß: 50 - 90 mm

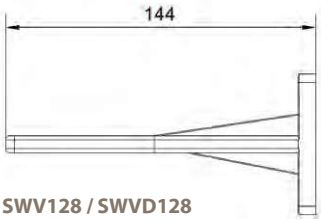

SWV128 / SWVD128
Z-Maß: 88 - 128 mm

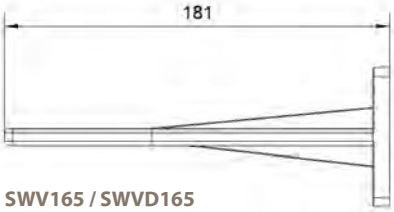

SWV165 / SWVD165
Z-Maß: 125 - 165 mm

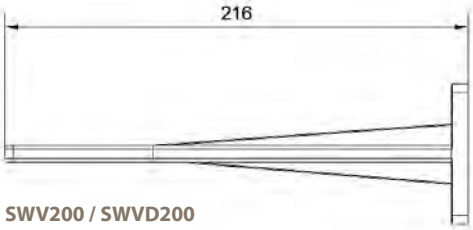

SWV200 / SWVD200
Z-Maß: 160 - 200 mm

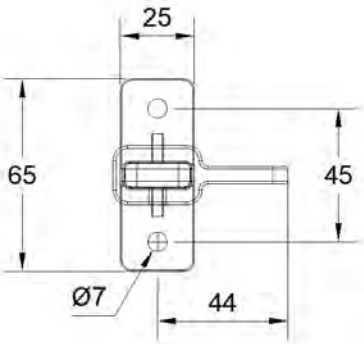

Grundplatte Spannwinkel SWV
Einzelführung

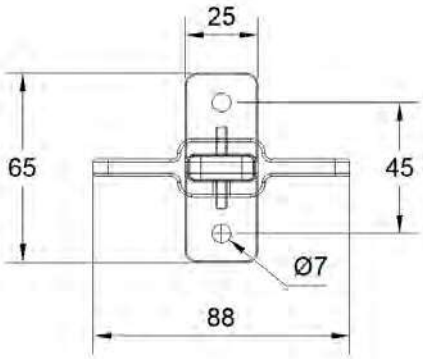

Grundplatte Spannwinkel SWVD
Doppelführung

Seilführung

Bodenspannhalter Typ BSH

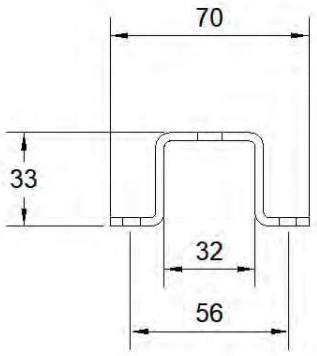

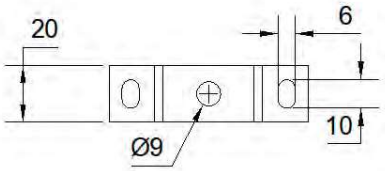

Ecklösung Seilführung

Für 90° Außenecke.

Position der überstehenden Lamelle an den Sonnenverlauf anpassen.

Bei 80 mm Lamellen mit 60 mm Z-Maß beträgt der Lichtspalt zwischen gestoßener und überstehender Lamelle 20 mm (min.).
Bei Z-Maß > 60 mm kann zusätzlich die gesoßene Lamelle ebenfalls mit einem Überstand und eingerückten Seileinstand (Standard = 20 mm) ausgeführt werden.

Bestellmaß = Außenkante Lamelle
+ Angabe Seileinstand (E-Maß) bei überstehender Lamelle
X-Maß = Außenkante Lamelle bis Außenkante Ecke
V-Maß = Z-Maß + halbe Lamellenbreite
E-Maß = V-Maß + 20 mm

Beispiel:

X-Maß = 1000 mm
V-Maß = 60 mm + (80 mm : 2)
Bestellbreite Lamelle = 1100 mm

E-Maß = 100 mm + 20 mm
E-Maß auf überstehender Seite = 120 mm

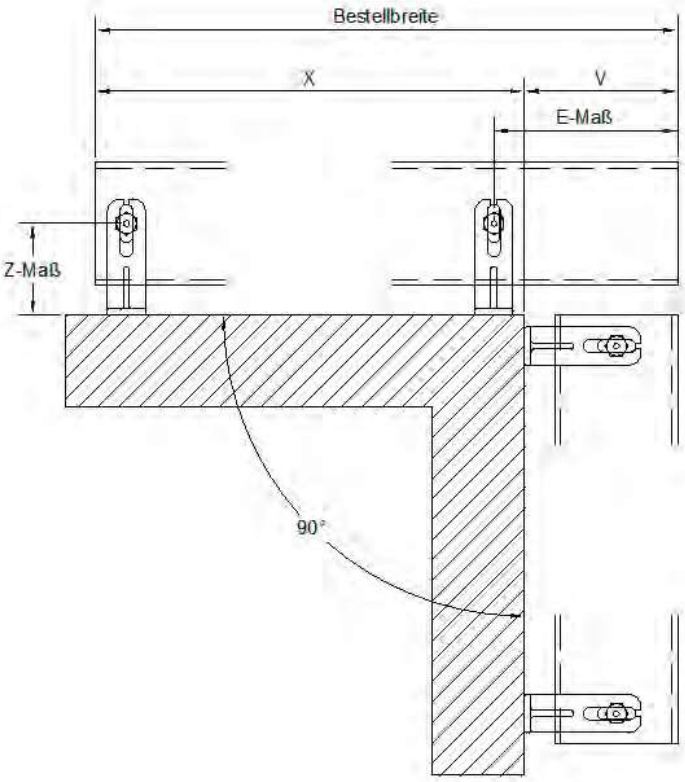

Federgelagerte Seilführung

Führungsseil aus Edelstahl, PVC-ummantelt

Farben:
transparent (Standard)
schwarz

Das Führungsseil mit verpresster Rohrniete ist innerhalb der Kopfleiste in einem Federspanntopf gelagert.

Die Montage der Seilführung erfolgt über die platzsparende Spannschraube am Seilhalter.

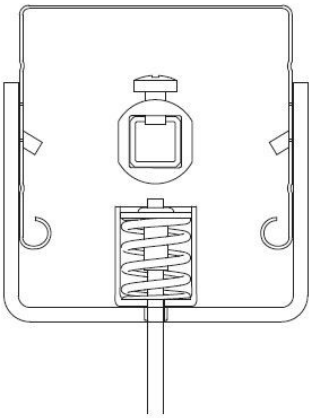

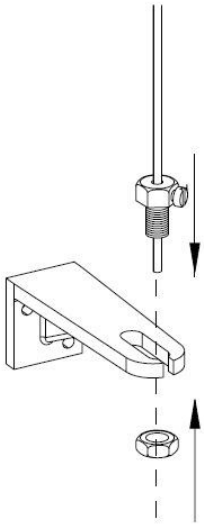

Maßbeschreibung Kurbelantrieb

Kurbelantrieb

Kurbelposition wahlweise außerhalb der Kopfleiste („+“) oder innerhalb der Kopfleiste („-“) oder bündig mit Elementführung („0“).

Das Getriebe hat von Getriebeaußenkante bis mitte Kurbel einen Überstand von 20 mm.

Standard Kurbelposotion = - 25 mm

Kurbelabgang wahlweise 90° gerade oder 45° schräg.

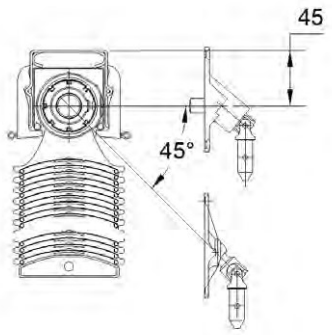

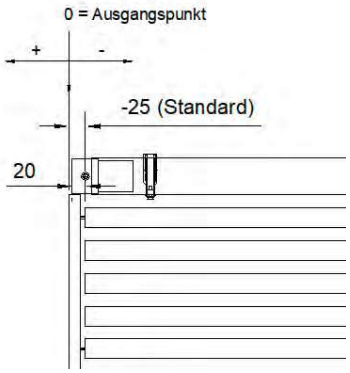

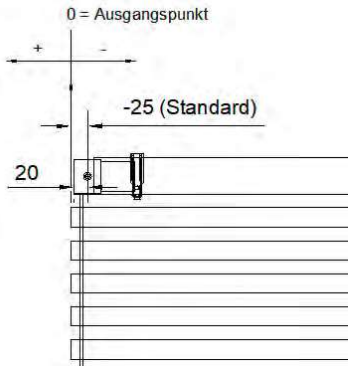

Zubehör Kurbelantrieb

Gelenklager wahlweise mit Grundplatte

22 x 85 mm
(Standard bei Kurbelabgang gerade /
optional mit abnehmbarer Kurbelstange möglich)

17 x 73 mm
(Standard bei Kurbelabgang schräg)

Gelenklager inkl. 6 mm 4-Kant
Längen: 200, 300, 500 mm

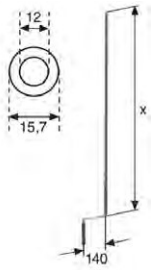

Kurbelstange

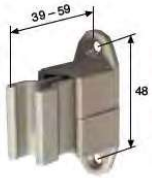

Kurbelstangenhalter

X (Länge)	Farbe
1000 mm	weiß, silber, braun
1200 mm	weiß, silber, braun
1500 mm	weiß, silber, braun
2000 mm	weiß, silber, braun
2500 mm	weiß, silber

Gelenklager 22 x 85 mm
Zinkdruckguss, bis 55°

Gelenklager 17 x 73 mm
Zinkdruckguss, bis 55°

Maßbeschreibung Kurbelantrieb

Gekoppelte Anlagen

Grenzmaße für gekoppelte Anlagen:

Max. Gesamtfläche = 20 m^2
Max. Gesamtanlagenlänge = 15 m
Max. Anzahl gekoppelter Behänge mit Motor = 3*
Max. Anzahl gekoppelter Behänge mit Kurbel = 2*
Min. Kopplungsabstand bei Seilführung = 20 mm

*inkl. Antriebselement

Antriebselement und Motor bei 3 gekoppelten Anlagen in der Mitte.

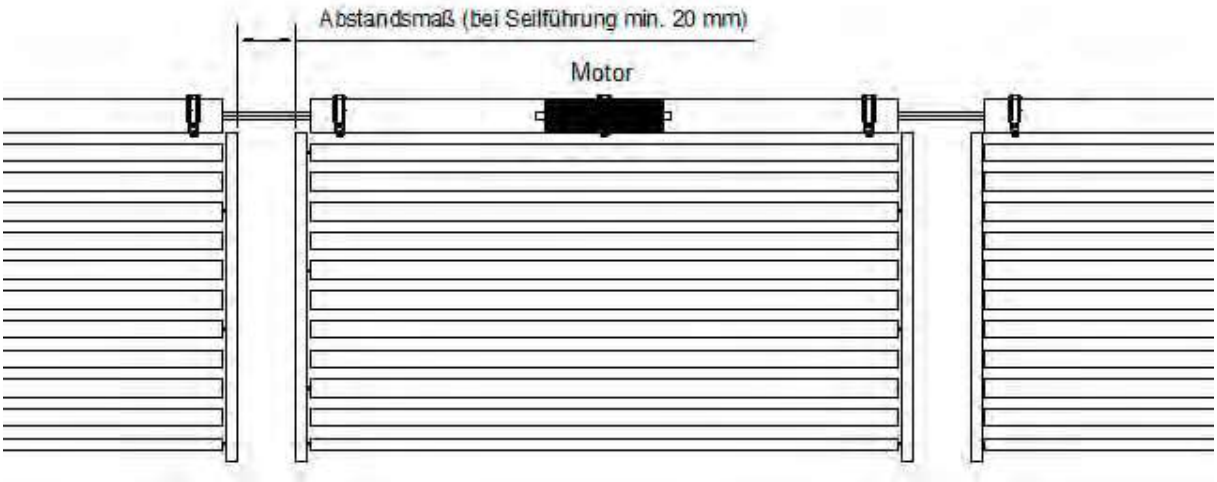

Kopplungs-Varianten

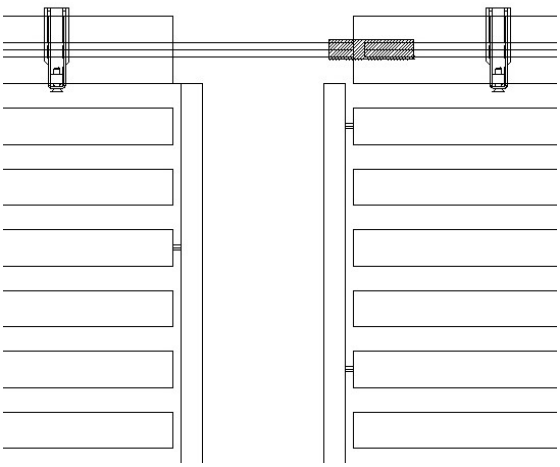

Kopplungs-Variante 1 (Standard)
Einseitiger Wellenüberstand mit einem Wellenverbinder

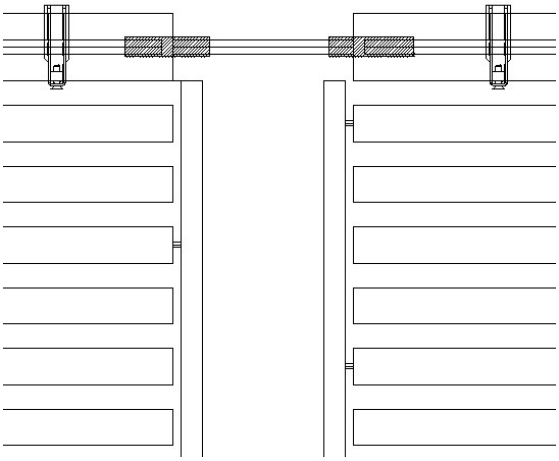

Kopplungs-Variante 2
Loses Wellen-Zwischenstück mit zwei Wellenverbindern

Kopfleistenträger

Anzahl Kopfleistenträger

Die Anzahl der Kopfleistenträger richtet sich nach der Elementbreite.

Kopfleistenträger sind im Lieferumfang enthalten.

Anzahl	Breite
2	0 - 1400 mm
3	1401 - 2400 mm
4	2401 - 3400 mm
5	3401 - 4400 mm
6	4401 - 5000 mm

Kopfleistenträger Varianten

„Klick"-Träger (Standard)

- Uneingeschränkte Positionierung an Kopfleiste / im Schacht
- Krallen schließen beim Eindrücken der Kopfleiste automatisch
- Beidseitige Sicherungsschrauben

Träger mit Bügelverschluss

- Eingeschränkte Positionierung an Kopfleiste / im Schacht
- Bügel muss nach Einsetzen der Kopfleiste verschlossen werden
- Einseitige Sicherungsschraube

Schnellmontage-Träger

- Uneingeschränkte Positionierung an Kopfleiste / im Schacht
- Krallen schließen beim Eindrücken der Kopfleiste automatisch
- Sicherungsschraube entfällt

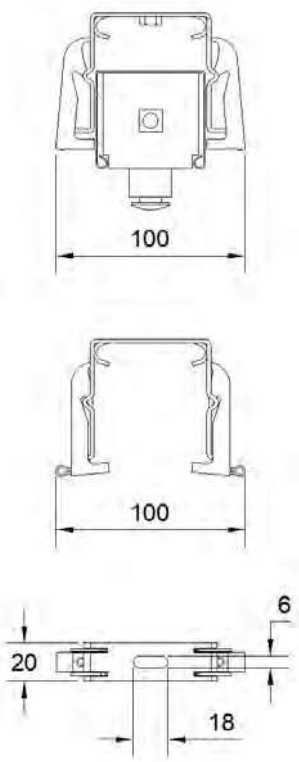

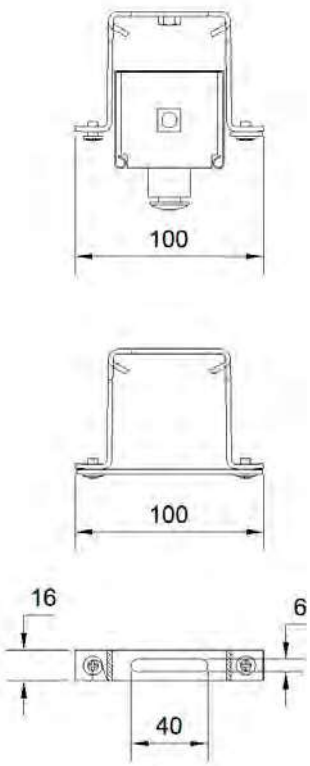

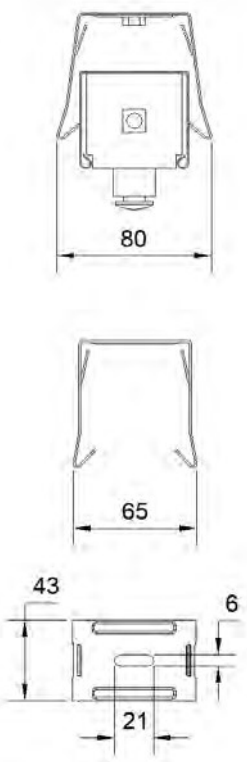

Base Raffstore, schienengeführt, integriert im Mauerkasten

Detailanschluss oben

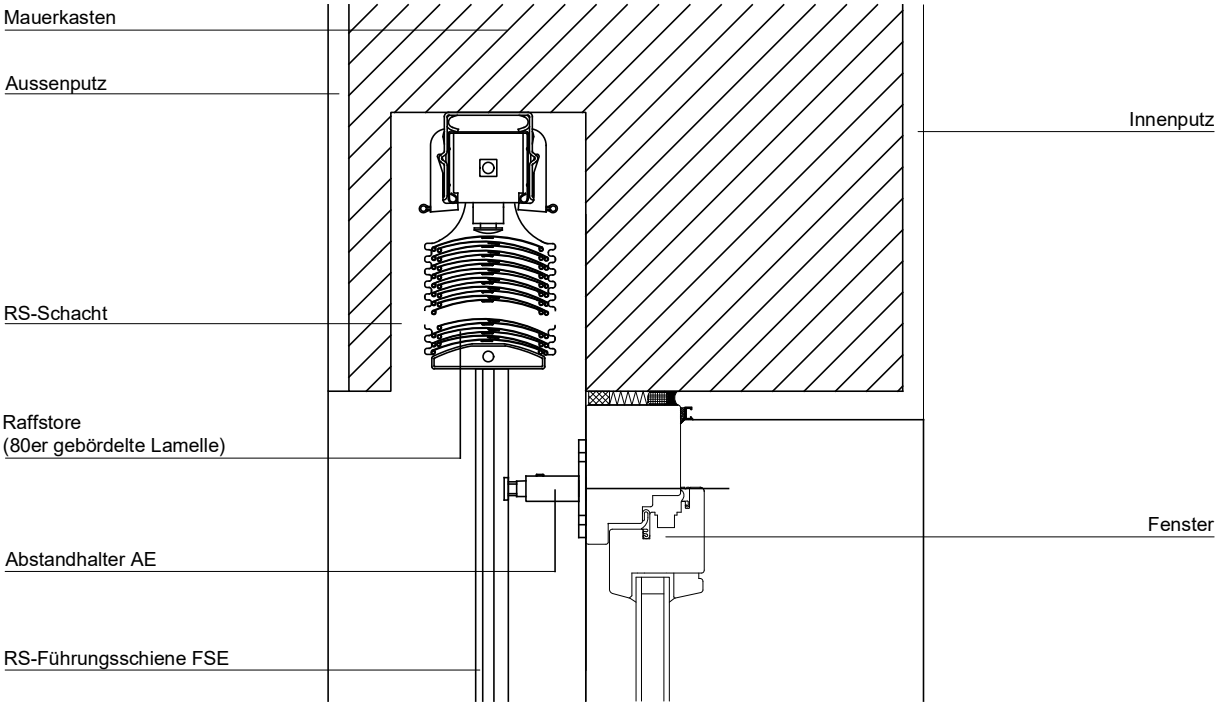

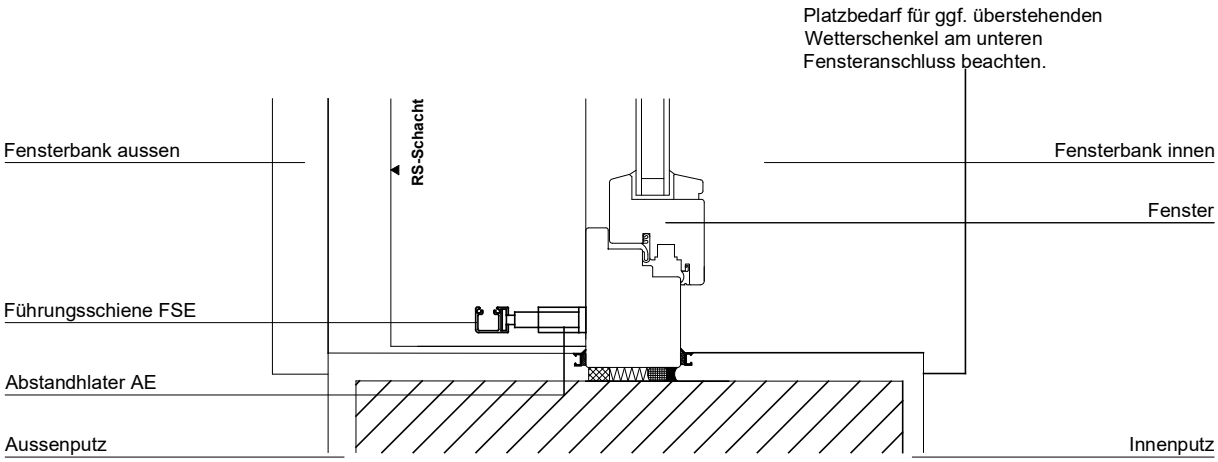

Detailanschluss seitlich

Diese Prinzipskizze dient in erster Linie zur Darstellung der Produkte. Je nach Einbausituation sowie technischen, statischen und bauphysikalischen Anforderungen und Vorschriften sind Bauwerk und Anschlüsse entsprechend anzupassen. Verbindungs- und Befestigungsmittel sind nicht dargestellt.

Einbaudetails

Base Raffstore, schienengeführt, mit zusätzlichem Befestigungswinkel integriert im Schacht

Detailanschluss oben

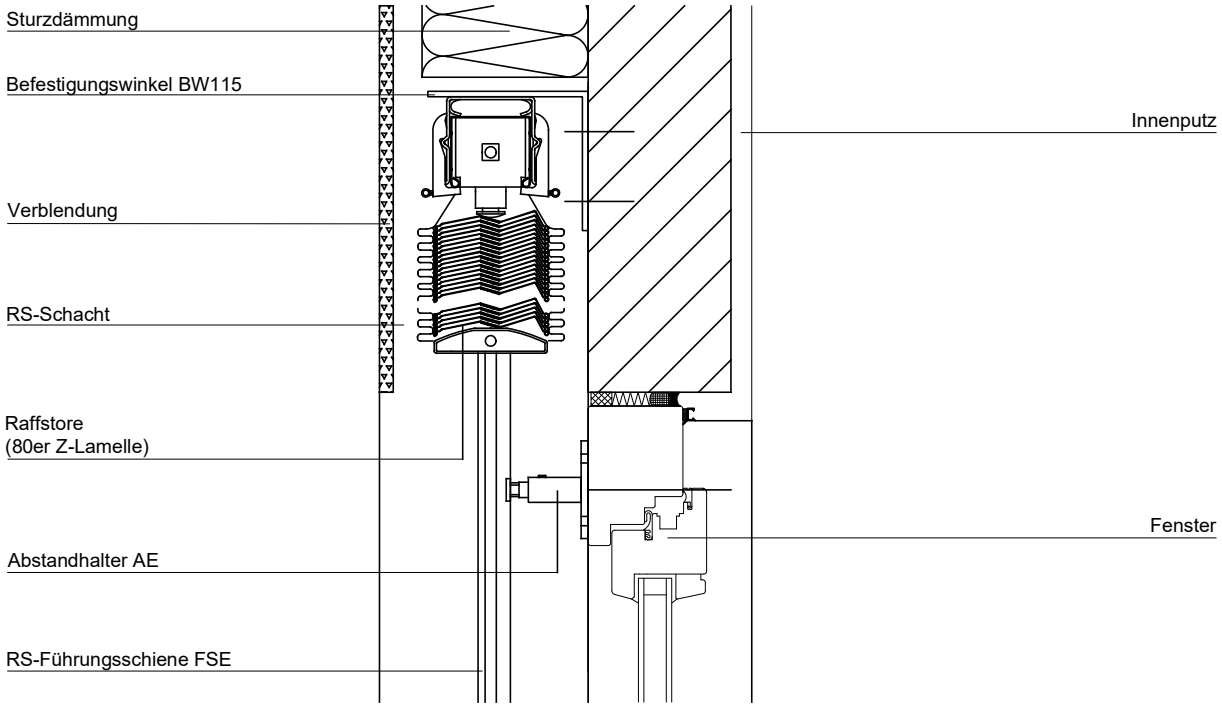

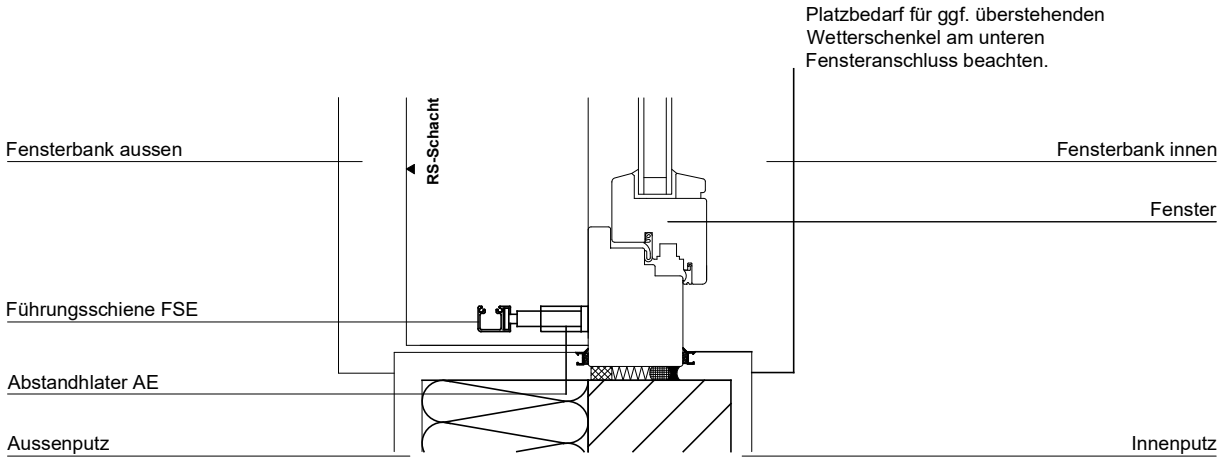

Detailanschluss seitlich

Diese Prinzipskizze dient in erster Linie zur Darstellung der Produkte. Je nach Einbausituation sowie technischen, statischen und bauphysikalischen Anforderungen und Vorschriften sind Bauwerk und Anschlüsse entsprechend anzupassen. Verbindungs- und Befestigungsmittel sind nicht dargestellt.

Base Raffstore, seilgeführt, integriert in Sichtkantblende

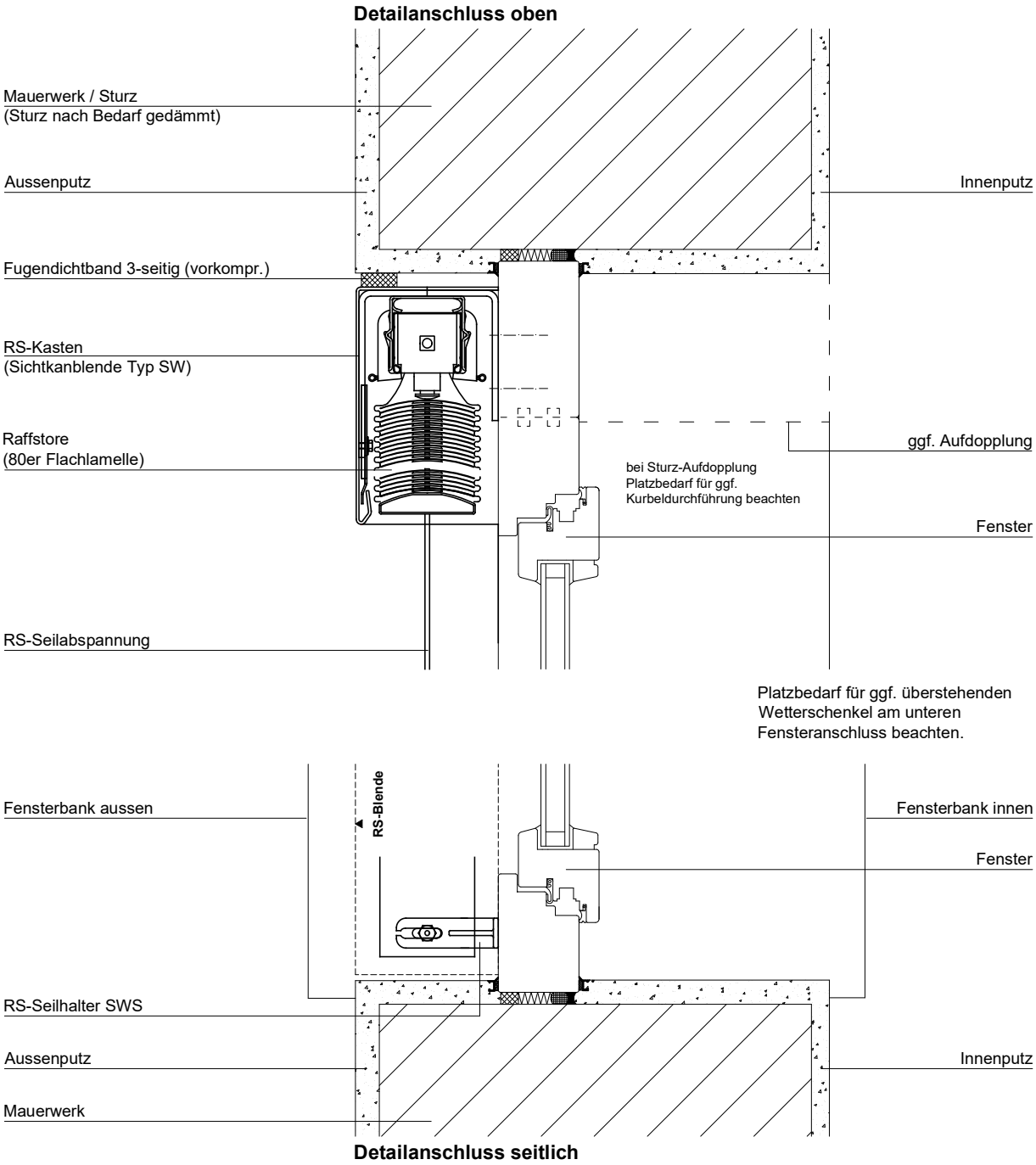

Diese Prinzipskizze dient in erster Linie zur Darstellung der Produkte. Je nach Einbausituation sowie technischen, statischen und bauphysikalischen Anforderungen und Vorschriften sind Bauwerk und Anschlüsse entsprechend anzupassen. Verbindungs- und Befestigungsmittel sind nicht dargestellt.

Einbaudetails

Base Raffstore, schienengeführt, integriert in Putzblende mit Hinterdämmung

Detailanschluss oben

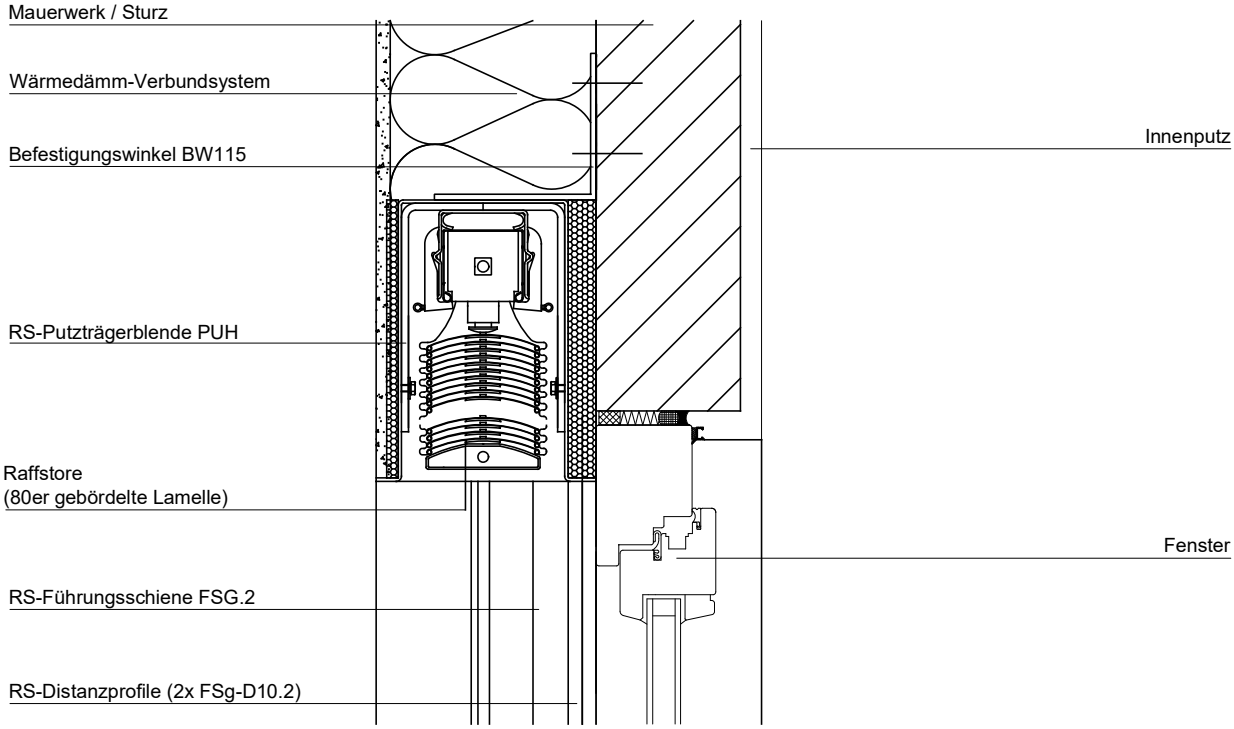

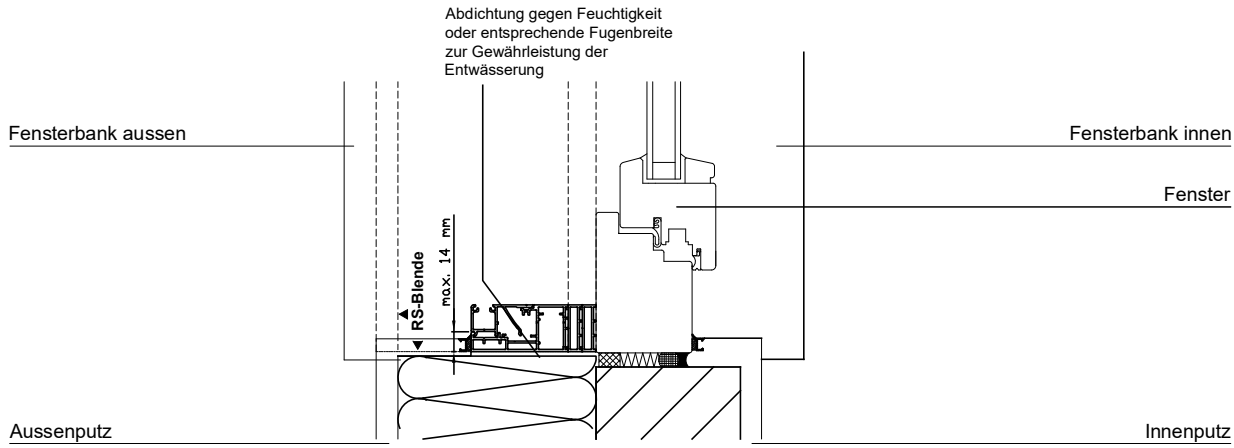

Detailanschluss seitlich

Diese Prinzipskizze dient in erster Linie zur Darstellung der Produkte. Je nach Einbausituation sowie technischen, statischen und bauphysikalischen Anforderungen und Vorschriften sind Bauwerk und Anschlüsse entsprechend anzupassen. Verbindungs- und Befestigungsmittel sind nicht dargestellt.